ROHNER AG/SA
Kalberweidli 2
6214 Schenkon
Telefon 041 921 77 70
www.rohner-sursee.ch
info@rohner-sursee.ch

CODE SCHLÖSSER ETC.

MÜNZPFANDSCHLOSS XCOIN1

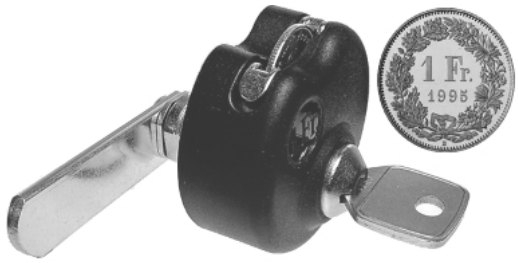

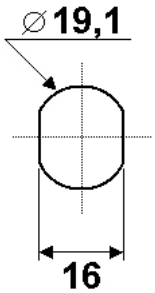

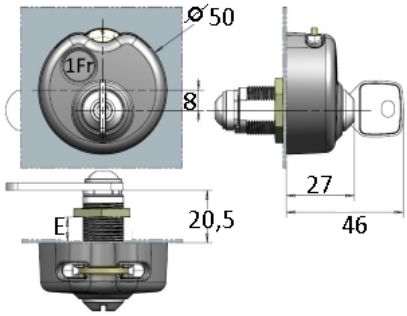

Schliessungen	1000	**E = Material max.**	12mm
PP/Hauptschlüssel	möglich	**L =**	20,5mm
Oberfläche	Zamak/Kunststoff schwarz	**Optional**	lieferbar für 19mm Holz
Für	Fr. 1.-- Münze	**Schliessweg umstellbar**	

Riegel

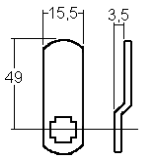

R0350

Schliessweg

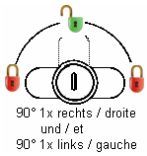

90° links/rechts einstellbar + droite/gauche reversible

ähnliche Produkte

9999-5

9999-7

ROHNER AG/SA
Kalberweidli 2
6214 Schenkon
Telefon 041 921 77 70
www.rohner-sursee.ch
info@rohner-sursee.ch

CODE SCHLÖSSER ETC.

9999-3C4 DX

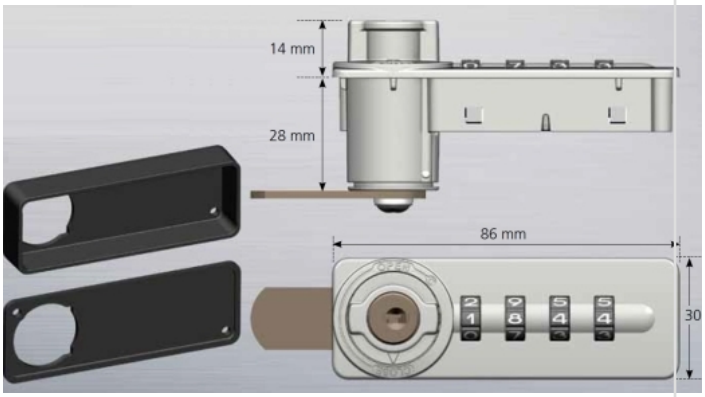

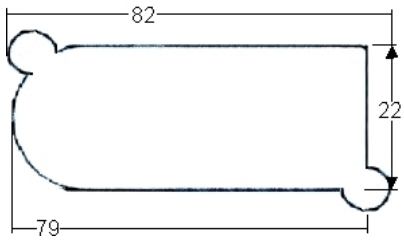

Oberfläche	Zinkdruckguss, silber lackiert	**L = Material max.**	22mm
PP/Hauptschlüs	möglich	**links**	DIN links = 9999-3C4SX
	Robustes, frei einstellbares Zahlenkombinationsschloss mit hoher Funktionalität	**rechts**	DIN rechts (standard) = 9999-3C4DX
	Sicherheit durch 10'000 frei wählbare Kombinationen		Serviceschließzylinder zur manuellen Codefindung
	Code-Verwischfunktion		Einfache Codeänderung durch Bediener ohne zusätzliche Hilfsmittel

Riegel

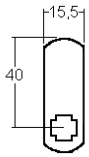

R0040

Schliessweg

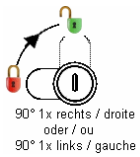

90° rechts/droite oder/ou links/gâuche

ähnliche Produkte

9999-3 (3511)

9999-5

ROHNER AG/SA
Kalberweidli 2
6214 Schenkon
Telefon 041 921 77 70
www.rohner-sursee.ch
info@rohner-sursee.ch

CODE SCHLÖSSER ETC.

9999-3C4 SX

ähnliche Produkte

9999-3C4 DX

ROHNER AG/SA
Kalberweidli 2
6214 Schenkon
Telefon 041 921 77 70
www.rohner-sursee.ch
info@rohner-sursee.ch

CODE SCHLÖSSER ETC.

9999-3C4 VRTCL

ähnliche Produkte

9999-3C4 SX

9999-3C4 DX

ROHNER AG/SA
Kalberweidli 2 Telefon 041 921 77 70 www.rohner-sursee.ch
6214 Schenkon info@rohner-sursee.ch

CODE SCHLÖSSER ETC. 9999-3C5 VRTCL

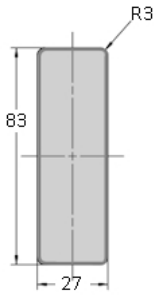

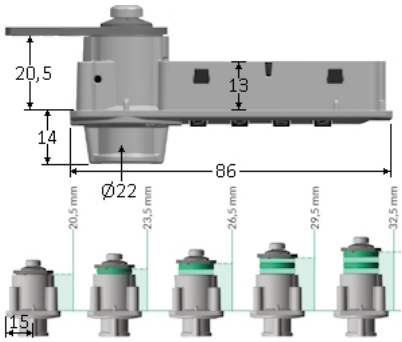

Oberfläche	Zinkdruckguss, silber lackiert, schwarzer Knopf	**L = Material max.**	20,5mm bis 32,5mm
PP/Hauptschlüssel	möglich. Serviceschließzylinder zur manuellen Codefindung	**ideal für Holz**	
	Robustes, frei einstellbares Zahlenkombinationsschloss mit hoher Funktionalität		Einfache Codeänderung durch Bediener ohne zusätzliche Hilfsmittel
	Sicherheit durch 10'000 frei wählbare Kombinationen	**Für**	ständig wechselnde Benutzer:
	Code-Verwischfunktion		Fitnesscenter, Einkaufscenter etc.

Riegel

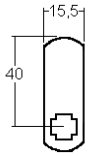

R0040

Schliessweg

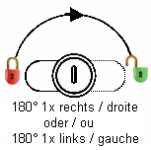

links&rechts / gâuche&droite

ähnliche Produkte

9999-9 VRTCL

9999-3C4 VRTCL

ROHNER AG/SA
Kalberweidli 2
6214 Schenkon
Telefon 041 921 77 70
www.rohner-sursee.ch
info@rohner-sursee.ch

CODE SCHLÖSSER ETC.

9999-3C5703 DX

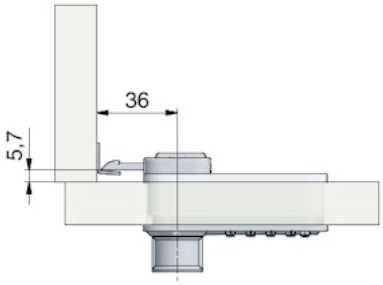

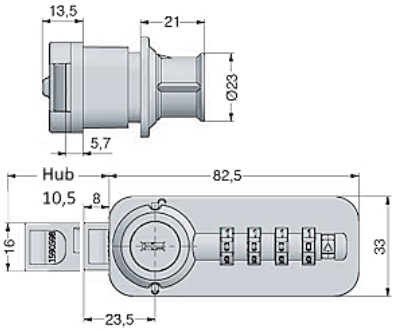

Oberfläche	Kunststoff, schwarz	**L = Material max.**	18 - 21mm
PP/Hauptschlüssel	möglich		DIN rechts
	Zahlenkombinationsschloss mit Schubriegel		Einfache Codeänderung durch Bediener ohne zusätzliche Hilfsmittel
	Sicherheit durch 10'000 frei wählbare Kombinationen		Serviceschließzylinder
	Code-Verwischfunktion		

ähnliche Produkte

9999-3C4 DX

9999-3C5708 DX

ROHNER AG/SA
Kalberweidli 2
6214 Schenkon
Telefon 041 921 77 70
www.rohner-sursee.ch
info@rohner-sursee.ch

CODE SCHLÖSSER ETC.

9999-3C5708 DX

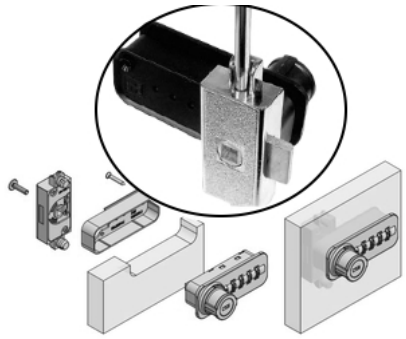

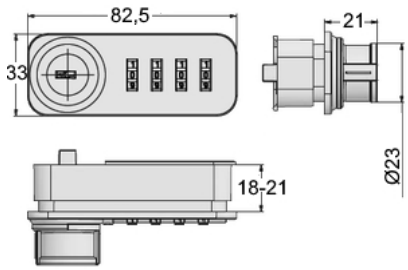

Oberfläche	Kunststoff, schwarz	**L = Material max.**	18 - 21mm
PP/Hauptschlüssel	möglich		DIN rechts
	Zahlenkombinationsschloss mit Drehstangenschloss		Einfache Codeänderung durch Bediener ohne zusätzliche Hilfsmittel
	Sicherheit durch 10'000 frei wählbare Kombinationen		Serviceschließzylinder
	Code-Verwischfunktion		

ähnliche Produkte

32600-25

9999-3C4 DX

ROHNER AG/SA
Kalberweidli 2
6214 Schenkon
Telefon 041 921 77 70
www.rohner-sursee.ch
info@rohner-sursee.ch

CODE SCHLÖSSER ETC. 9999-7

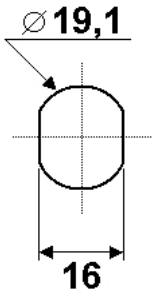

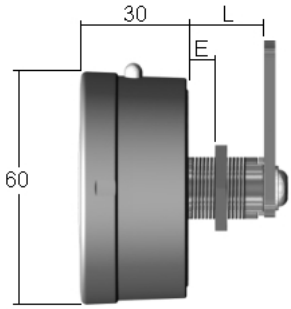

Schliessungen	Max. 10'000	**E = Material max.**	12mm
PP/Hauptschlüssel	möglich	**L =**	20.5mm
Oberfläche	Kunststoff, schwarz (Weiss/Grau auf Anfrage, min. 200 Stk.)		Notöffnung per Schlüssel
	Code-Verwischfunktion	**Verwendung**	Varianten: Privat-/Hotel-Modus
	Anti-Spy-Funktion		
	Quick-Reset-Funktion		

Riegel

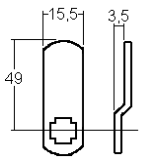

R0350

Schliessweg

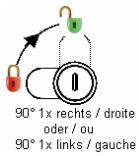

90° links&rechts / gâuche&droite

ähnliche Produkte

9999-5

9999-7e

ROHNER AG/SA
Kalberweidli 2
6214 Schenkon
Telefon 041 921 77 70
www.rohner-sursee.ch
info@rohner-sursee.ch

CODE SCHLÖSSER ETC. 9999-7E

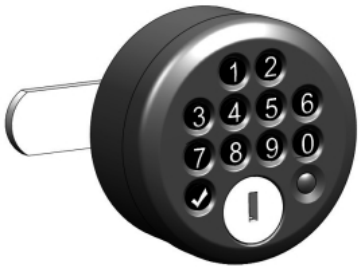

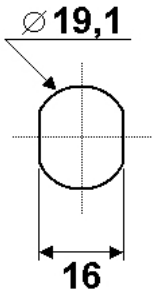

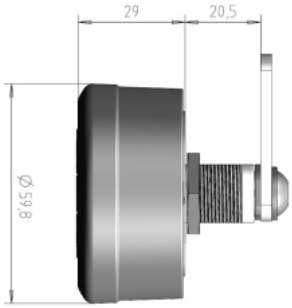

Oberfläche	Kunststoff, schwarz (Grau auf Anfrage)	**E = Material max.**	12mm
PP/Hauptschlüssel	möglich	**L =**	20mm
Verwendung	keine Verkabelung notwendig	**ideal für Holz**	mit optionaler Hülse
Verwendung	Hotel- oder Privatmodus		
	Standardbatterie AA		
	Notöffnung per Schlüssel		

Riegel

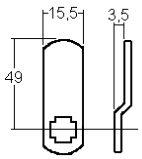

R0350

Schliessweg

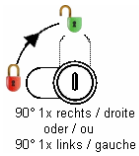

90° links&rechts / gâuche&droite

ähnliche Produkte

9999-5 RFID

9999-7

ROHNER AG/SA
Kalberweidli 2
6214 Schenkon
Telefon 041 921 77 70
www.rohner-sursee.ch
info@rohner-sursee.ch

CODE SCHLÖSSER ETC. 9999-7 RFID

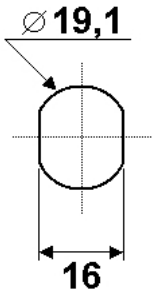

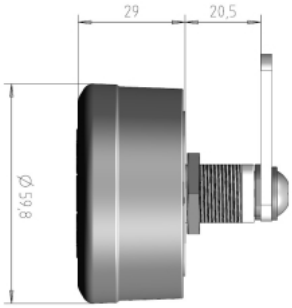

Oberfläche	Kunststoff, schwarz (Grau auf Anfrage)	**E = Material max.**	12mm
PP/Hauptschlüssel	möglich	**L =**	20mm
Verwendung	keine Verkabelung notwendig	**ideal für Holz**	mit optionaler Hülse
	Hotel- oder Privatmodus		Optional via App programmierbar
	Standardbatterie AA	**Schliessungen**	NFC/Mifare Ultralight - 13,56 MHz
	Notöffnung per Schlüssel		ca. 80'000 Schliessungen/Batterie

Riegel

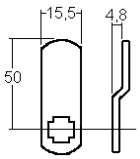

R0550

Schliessweg

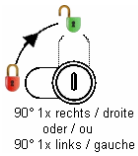

90° links&rechts / gâuche&droite

ähnliche Produkte

9999-7e

9999-7

ROHNER AG/SA
Kalberweidli 2
6214 Schenkon
Telefon 041 921 77 70
www.rohner-sursee.ch
info@rohner-sursee.ch

CODE SCHLÖSSER ETC.

9999-9 VRTCL

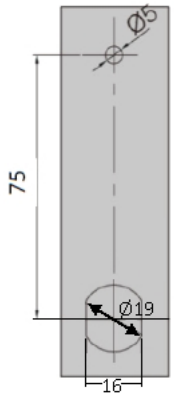

Riegel

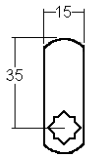

RLF0035

ähnliche Produkte

9999-9 HZTL

9999-7e

ROHNER AG/SA
Kalberweidli 2
6214 Schenkon
Telefon 041 921 77 70
www.rohner-sursee.ch
info@rohner-sursee.ch

CODE SCHLÖSSER ETC.

9999-9 HZTL

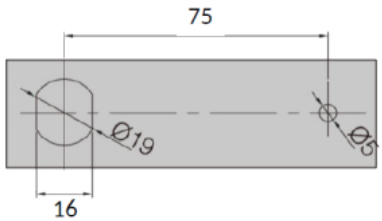

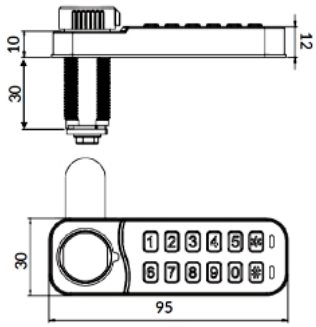

Oberfläche	Zinkdruckguss, schwarz	**L =**	30mm
	für Garderoben etc.	**E = Material max.**	22mm
	Schutzklasse IP55		Notöffnung per Schlüssel
	Batterie CR2450 (20'000 Zyklen)		
	Privat- oder Hotelmodus		

Riegel

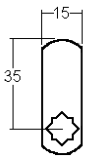

RLF0035

Schliessweg

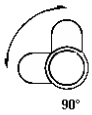

90° DIN rechts/Lade

ähnliche Produkte

9999-7e

9999-4

ROHNER AG/SA
Kalberweidli 2
6214 Schenkon
Telefon 041 921 77 70
www.rohner-sursee.ch
info@rohner-sursee.ch

CODE SCHLÖSSER ETC.

9999-BUDGET XL

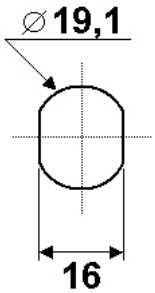

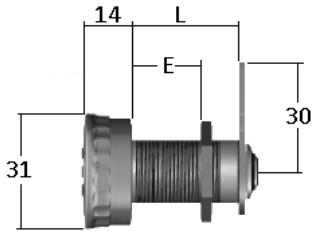

Schliessungen	1000	**E = Material max.**	22,5mm
PP/Hauptschlüssel	nicht möglich	**L =**	30mm
Oberfläche	Zinkdruckguss verchromt		
Verwendung	Garderoben usw.		
ideal für Holz			

Riegel

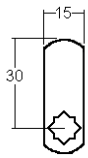

R15929.25

Schliessweg

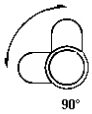

90° links/rechts einstellbar + droite/gauche reversible

ähnliche Produkte

9999-4

ROHNER AG/SA
Kalberweidli 2
6214 Schenkon
Telefon 041 921 77 70
www.rohner-sursee.ch
info@rohner-sursee.ch

CODE SCHLÖSSER ETC.

9999-4

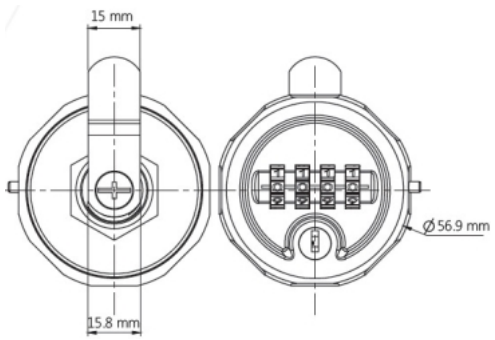

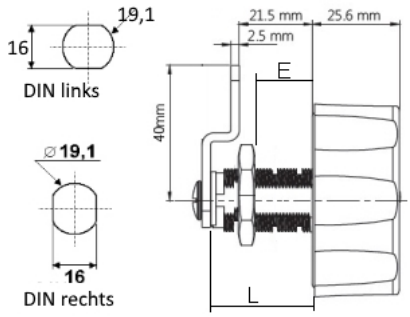

Oberfläche	Zinkdruckguss, weiss oder schwarz lackiert	**E = Material max.**	21mm
PP/Hauptschlüssel	möglich	**L =**	30mm
		ideal für Holz	

Riegel

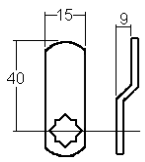

R15929.07 (40mm)

Schliessweg

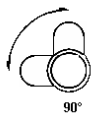

90°

ähnliche Produkte

9999-5 RFID

ROHNER AG/SA
Kalberweidli 2
6214 Schenkon
Telefon 041 921 77 70
www.rohner-sursee.ch
info@rohner-sursee.ch

CODE SCHLÖSSER ETC. 9999-5

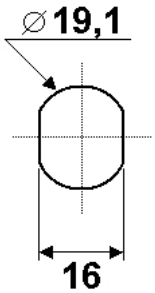

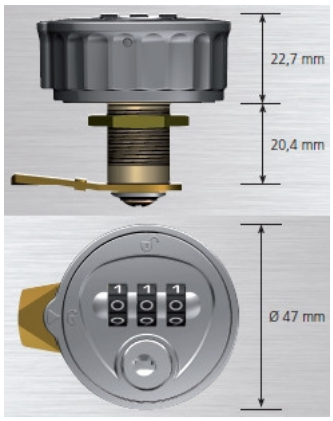

Oberfläche	Zinkdruckguss, silber lackiert	**E = Material max.**	12mm
PP/Hauptschlüssel	möglich	**L =**	20.4mm
	Robustes, frei einstellbares Zahlenkombinationsschloss mit hoher Funktionalität		Einfache Codeänderung durch Bediener ohne zusätzliche Hilfsmittel
	Sicherheit durch 1.000 frei wählbare Kombinationen		Serviceschließzylinder zur manuellen Codefindung
	Varianten: Privat/Hotel-Modus		

Riegel

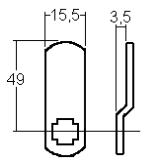

R0350

Schliessweg

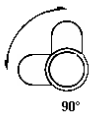

90° DIN rechts/droite

ähnliche Produkte

9999-5 RFID

ROHNER AG/SA
Kalberweidli 2
6214 Schenkon
Telefon 041 921 77 70
www.rohner-sursee.ch
info@rohner-sursee.ch

CODE SCHLÖSSER ETC.

9999-5 RFID

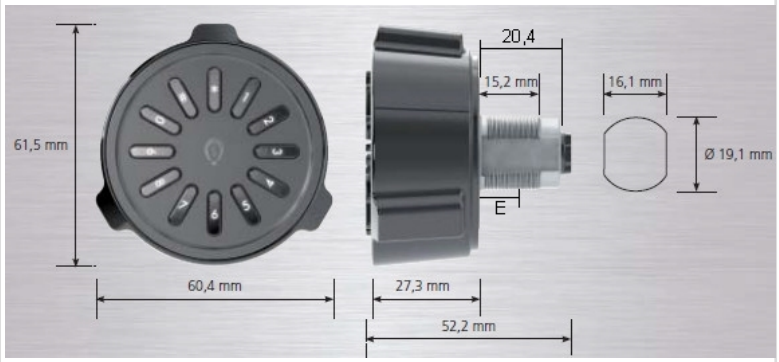

Schliessungen	Technologie: Mifair DESFire EV1 AES 128bit	**E = Material max.**	12mm
PP/Hauptschlüssel		**L =**	20.4mm
Oberfläche			
	funktioniert mit Lithium-Batterien CR2		

Riegel

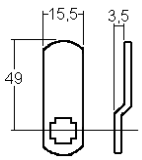

R0350

Schliessweg

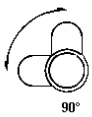

90° DIN rechts/droite

ähnliche Produkte

9999-5

ROHNER AG/SA
Kalberweidli 2
6214 Schenkon
Telefon 041 921 77 70
www.rohner-sursee.ch
info@rohner-sursee.ch

CODE SCHLÖSSER ETC. 9999-6 (6101)

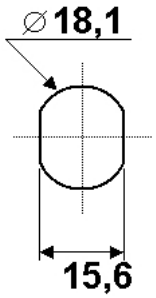

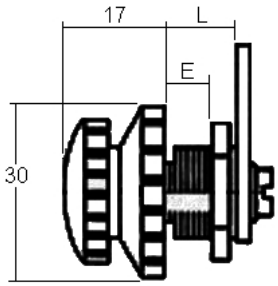

Oberfläche	verchromt	**E = Material max.**	8mm
PP/Hauptschlüssel	nicht lieferbar	**L =**	12mm

Riegel

Schliessweg

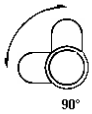

90°

ähnliche Produkte

X11

22500-03

ROHNER AG/SA
Kalberweidli 2
6214 Schenkon
Telefon 041 921 77 70
www.rohner-sursee.ch
info@rohner-sursee.ch

CODE SCHLÖSSER ETC.

9999-3 BUDGET

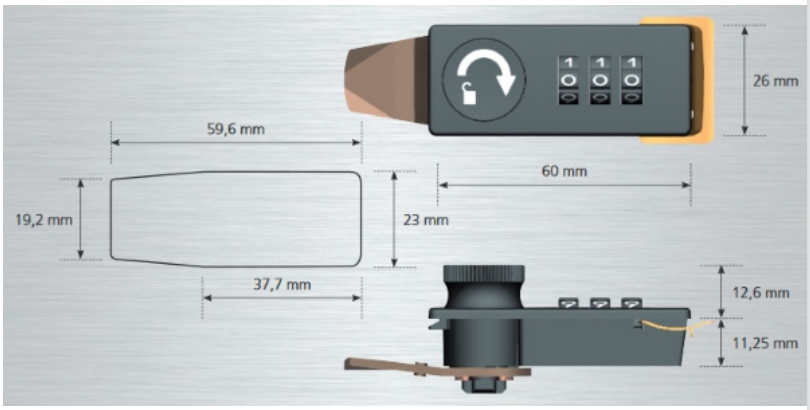

		DIN rechts= 9999-3 Budget DX
		DIN links= 9999-3 Budget SX

Riegel

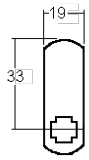

R0033

Schliessweg

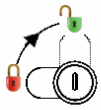

90° DIN rechts/droite

ähnliche Produkte

9999-3 (3511)

9999-3C4 DX

ROHNER AG/SA
Kalberweidli 2 Telefon 041 921 77 70 www.rohner-sursee.ch
6214 Schenkon info@rohner-sursee.ch

CODE SCHLÖSSER ETC. 9999-3 (3511)

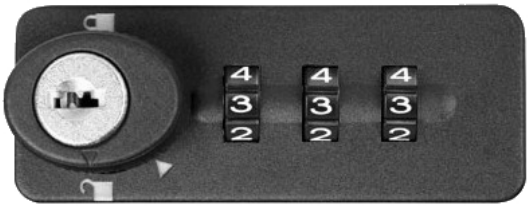

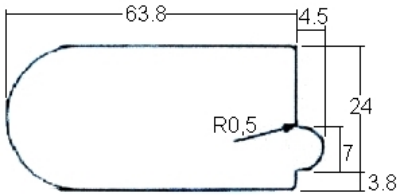

Schliessungen	Max. 999		
PP/Hauptschlüssel	möglich	**E = Material max.**	9mm (optional 20mm)
Oberfläche	Kunststoff		

Riegel

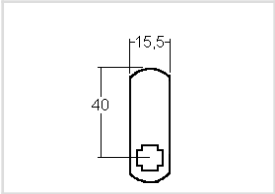

R0040 (2mm)

Schliessweg

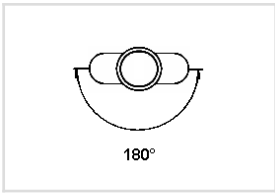

180° DIN rechts/droite

ähnliche Produkte

9999-5