ROHNER AG/SA
Kalberweidli 2
6214 Schenkon
Telefon 041 921 77 70
www.rohner-sursee.ch
info@rohner-sursee.ch

SPEZIALZYLINDER K1

	Schloss für Laptop/Beamer/TV etc.		
	(wie Kensington-Lock)		
Schliessungen	max. 50		
PP/Hauptschlüssel	nicht möglich		
Oberfläche	verchromt		
A= Gesamtlänge	1,5 m		

ROHNER AG/SA
Kalberweidli 2
6214 Schenkon
Telefon 041 921 77 70
www.rohner-sursee.ch
info@rohner-sursee.ch

SPEZIALZYLINDER 5515

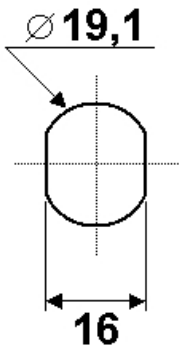

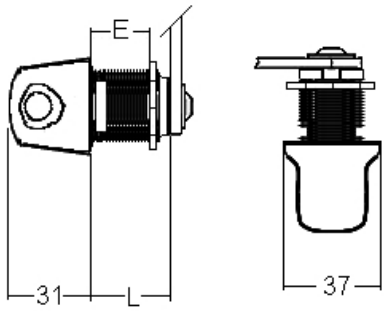

Oberfläche	verchromt	**E = Material max.**	14mm
Zur Verwendung eines Hangschlossses (nicht inbegriffen)	Ø 6-8mm	**L =**	22,5mm
Verwendung	Garderoben	**lieferbar mit Klemmfeder**	
Für	Steurer Büwa (mit Riegel R1044)		
	sehr massive Ausführung		

Riegel

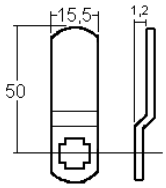

R0150

Schliessweg

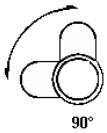

90°

22500-03

23800-08

ROHNER AG/SA
Kalberweidli 2
6214 Schenkon
Telefon 041 921 77 70
www.rohner-sursee.ch
info@rohner-sursee.ch

SPEZIALZYLINDER 22500-03

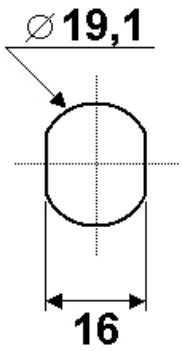

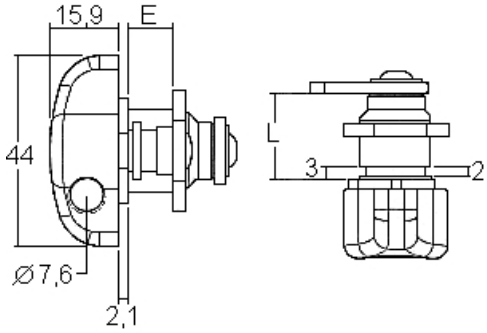

Oberfläche	vernickelt	**E = Material max.**	10mm
siehe auch Riegelblatt Nr.	2	**L =**	19.5mm
Zur Verwendung eines Hangschlossses (nicht inbegriffen)	Ø 4-7mm	**rechts**	22500-03
		links	22500-04

Riegel

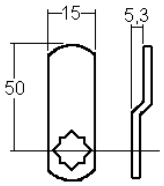

R15929.53

Schliessweg

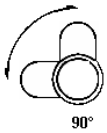

90°

ähnliche Produkte

23800-11

22500-21

ROHNER AG/SA
Kalberweidli 2
6214 Schenkon
Telefon 041 921 77 70
www.rohner-sursee.ch
info@rohner-sursee.ch

SPEZIALZYLINDER 22500-21

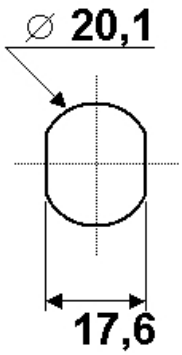

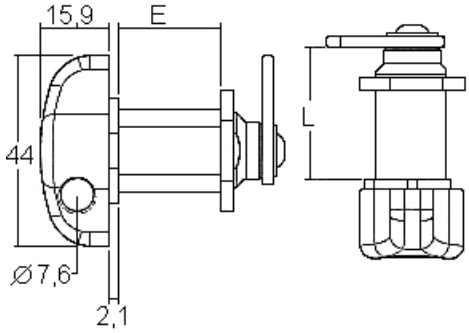

Oberfläche	vernickelt	**E = Material max.**	26mm
siehe auch Riegelblatt Nr.	2	**L =**	32mm
Zur Verwendung eines Hangschlossses (nicht inbegriffen)	Ø 4-7mm	**rechts**	22500-21
		links	22500-22

Riegel

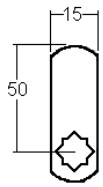

R15929.42

Schliessweg

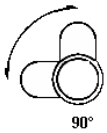

90°

ähnliche Produkte

22500-03

23800-08

ROHNER AG/SA
Kalberweidli 2
6214 Schenkon
Telefon 041 921 77 70
www.rohner-sursee.ch
info@rohner-sursee.ch

SPEZIALZYLINDER 22500 DIN

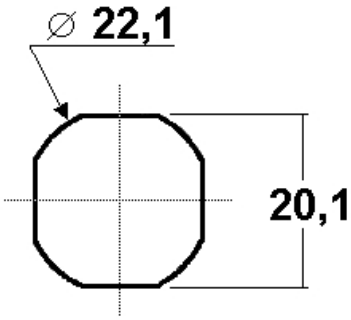

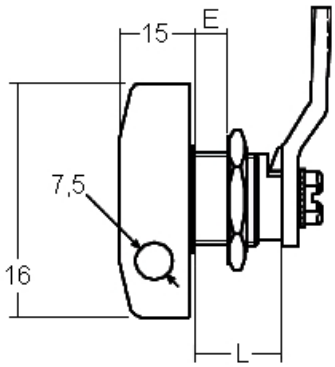

Oberfläche	verchromt	**E = Material max.**	8mm
Zur Verwendung eines Hangschlossses (nicht inbegriffen)		**L =**	19mm
		siehe auch Riegelblatt Nr.	7

Riegel

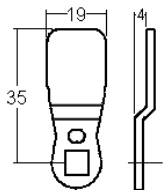

RZH 22 / L35mm

Schliessweg

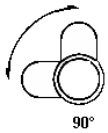

90°

ähnliche Produkte

5515

22500-03

ROHNER AG/SA
Kalberweidli 2
6214 Schenkon
Telefon 041 921 77 70
www.rohner-sursee.ch
info@rohner-sursee.ch

SPEZIALZYLINDER 22500 DIN SPEZIAL

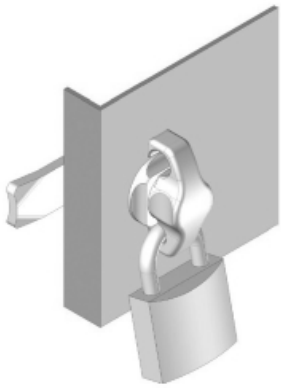

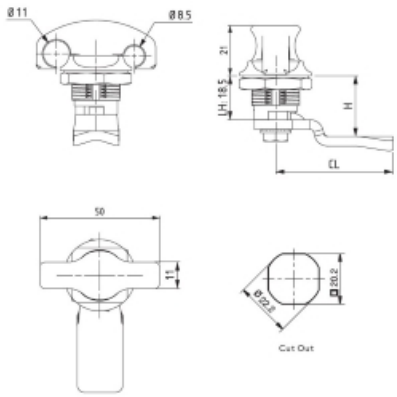

Oberfläche	Zinkdruckguss, schwarz	**E = Material max.**	8mm
Zur Verwendung eines Hangschlossses (nicht inbegriffen)		**L =**	19
		siehe auch Riegelblatt Nr.	7

Riegel

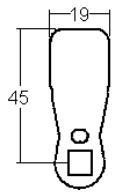

RZH 18

Schliessweg

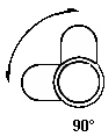

90°

ähnliche Produkte

22500 DIN

ROHNER AG/SA
Kalberweidli 2
6214 Schenkon
Telefon 041 921 77 70
www.rohner-sursee.ch
info@rohner-sursee.ch

SPEZIALZYLINDER 22500-0551

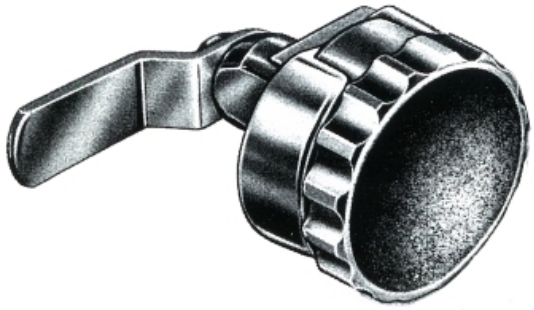

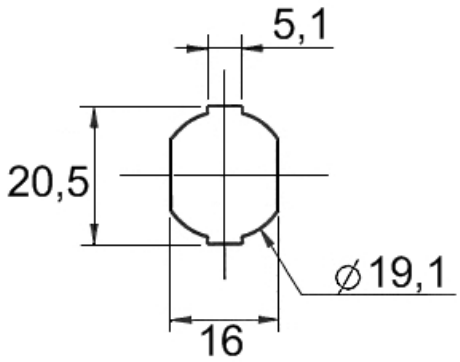

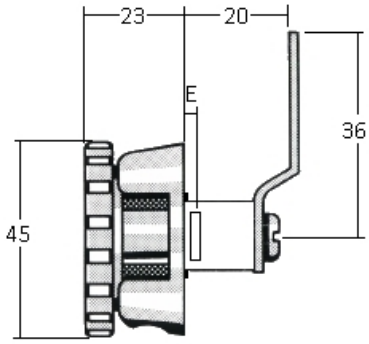

Oberfläche	verchromt	**E = Material max.**	1mm
Verwendung	zur Verwendung eines Hangschlosses (nicht inbegriffen)		

Riegel

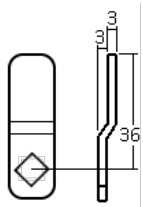

R0336

Schliessweg

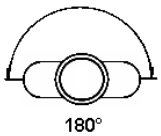

180°

ähnliche Produkte

23800-11

22500-03

ROHNER AG/SA
Kalberweidli 2
6214 Schenkon
Telefon 041 921 77 70
www.rohner-sursee.ch
info@rohner-sursee.ch

SPEZIALZYLINDER 23800-08

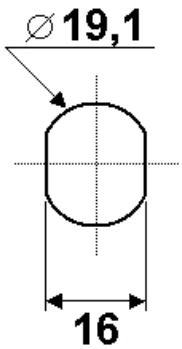

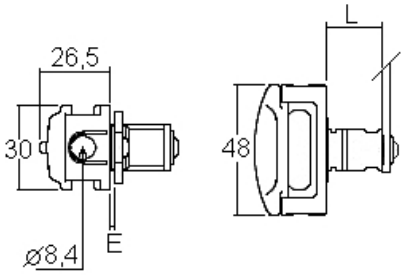

Oberfläche	vernickelt	**E = Material max.**	5.5mm
siehe auch Riegelblatt Nr.	2	**L =**	19.7mm
	zur Verwendung eines Hangschlosses (nicht inbegriffen)	**lieferbar mit Klemmfeder**	

Riegel

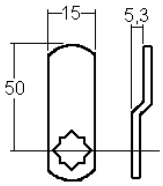

R15929.53

Schliessweg

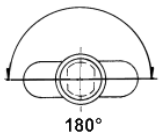

180°

ähnliche Produkte

23800-11

22500-21

ROHNER AG/SA
Kalberweidli 2
6214 Schenkon
Telefon 041 921 77 70
www.rohner-sursee.ch
info@rohner-sursee.ch

SPEZIALZYLINDER 23800-11

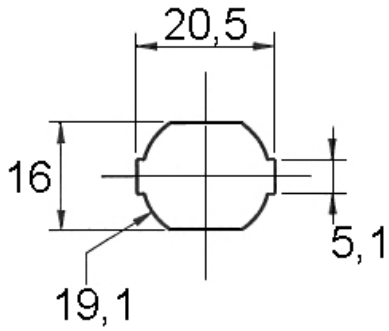

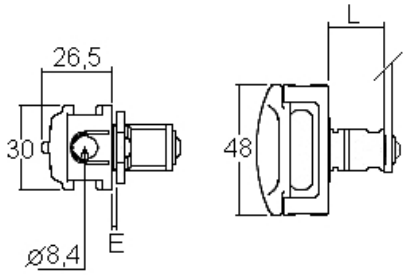

Oberfläche	vernickelt	**E = Material max.**	5.5mm
siehe auch Riegelblatt Nr.	2	**L =**	19.7mm
	zur Verwendung eines Hangschlosses (nicht inbegriffen)		

Riegel

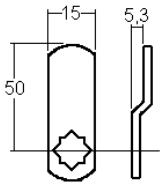

R15929.53

Schliessweg

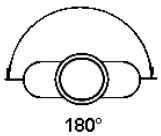

180°

ähnliche Produkte

22500-21

23800-08

ROHNER AG/SA
Kalberweidli 2
6214 Schenkon
Telefon 041 921 77 70
www.rohner-sursee.ch
info@rohner-sursee.ch

SPEZIALZYLINDER 87/30MM

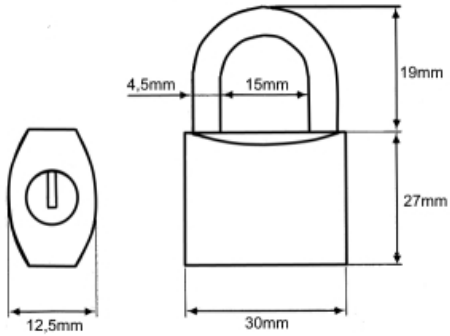

Schliessungen	gleich- oder verschiedenschliessend		
PP/Hauptschlüssel	nicht möglich		
Oberfläche	Alu mattiert (Gravurfähig)		
	gehärteter Bügel		
	beidseitige Verriegelung		

Riegel	Schliessweg	ähnliche Produkte
-	-	215N

ROHNER AG/SA
Kalberweidli 2
6214 Schenkon
Telefon 041 921 77 70
www.rohner-sursee.ch
info@rohner-sursee.ch

SPEZIALZYLINDER 215N

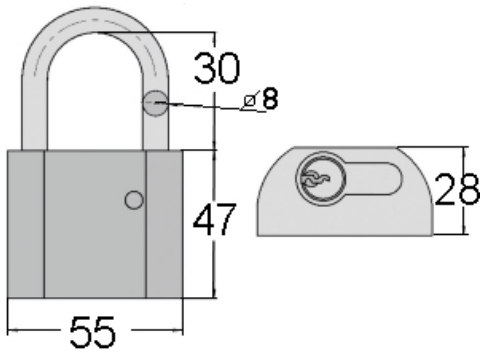

Verwendung	für Europrofil-Halbzylinder (bauseits)		
Oberfläche	Messing, massiv		

Riegel	Schliessweg	ähnliche Produkte	
-	-	851	87/30mm

ROHNER AG/SA
Kalberweidli 2
6214 Schenkon
Telefon 041 921 77 70
www.rohner-sursee.ch
info@rohner-sursee.ch

SPEZIALZYLINDER 25200-09/5744

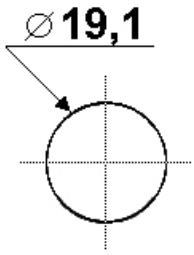

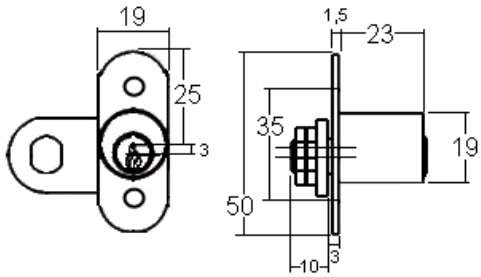

Schliessungen	Max. 400	**E = Material max.**	23mm
PP/Hauptschlüssel	nicht möglich	**siehe auch Riegelblatt Nr.**	5
Oberfläche	matt vernickelt		DIN rechts

Riegel

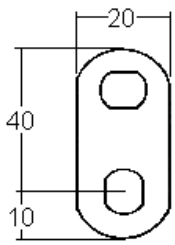

R687

Schliessweg

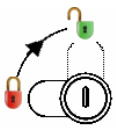

90° 1x abziehbar/retirable

ähnliche Produkte

25200-13

25200-09

ROHNER AG/SA
Kalberweidli 2
6214 Schenkon
Telefon 041 921 77 70
www.rohner-sursee.ch
info@rohner-sursee.ch

SPEZIALZYLINDER 25200-09

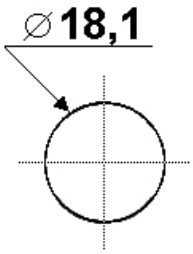

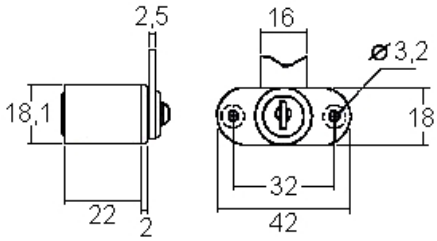

Schliessungen	Max. 200	**E = Material max.**	22mm
PP/Hauptschlüssel	möglich		
Oberfläche	vernickelt		
siehe auch Riegelblatt Nr.	2		

Riegel

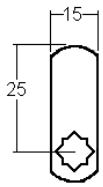

R15929.27

Schliessweg

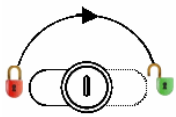

180° 2x abziehbar / retirable

ähnliche Produkte

32300-02

25200-09/5744

ROHNER AG/SA
Kalberweidli 2
6214 Schenkon
Telefon 041 921 77 70
www.rohner-sursee.ch
info@rohner-sursee.ch

SPEZIALZYLINDER 25200-09/375

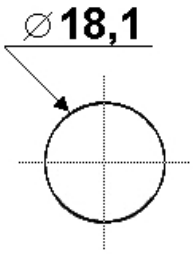

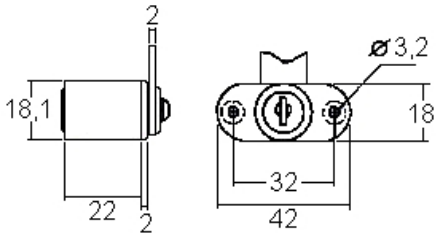

Schliessungen	max. 500	**E = Material max.**	22mm
PP/Hauptschlüssel	möglich	**Optional**	Zylinderlänge 44mm oder 50mm
Oberfläche	vernickelt	**Optional**	Zylinderdurchmesser 22mm

Riegel

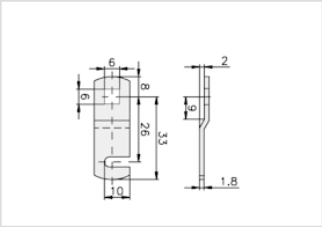

R216P0228C

Schliessweg

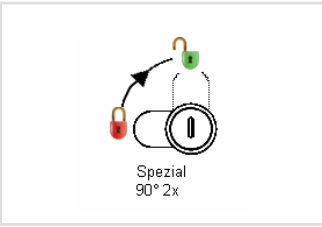

90° 2x abziehbar / retirable

ähnliche Produkte

25200-01

25200-09

ROHNER AG/SA
Kalberweidli 2
6214 Schenkon
Telefon 041 921 77 70
www.rohner-sursee.ch
info@rohner-sursee.ch

SPEZIALZYLINDER 25200-13

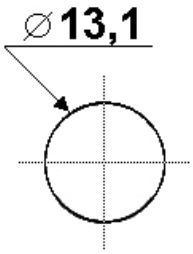

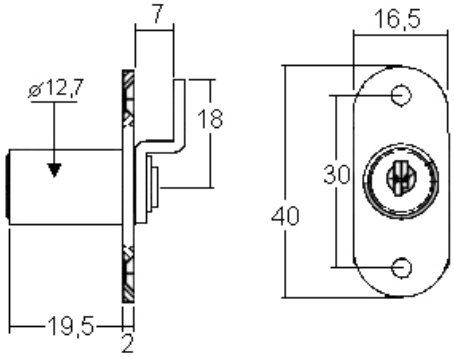

Schliessungen	Max. 150	**E = Material max.**	19.5mm
PP/Hauptschlüssel	möglich	**siehe auch Riegelblatt Nr.**	14
Oberfläche	vernickelt		
Für	WSM Vitrinen/Schaukasten		

Riegel

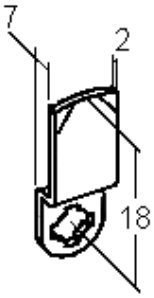

RM 0718

Schliessweg

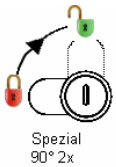

90° 2x abziehbar / retirable

ähnliche Produkte

32300-02

1201

ROHNER AG/SA
Kalberweidli 2
6214 Schenkon
Telefon 041 921 77 70
www.rohner-sursee.ch
info@rohner-sursee.ch

SPEZIALZYLINDER 32300-02

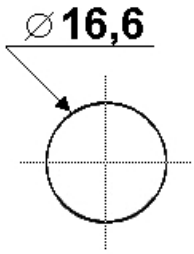

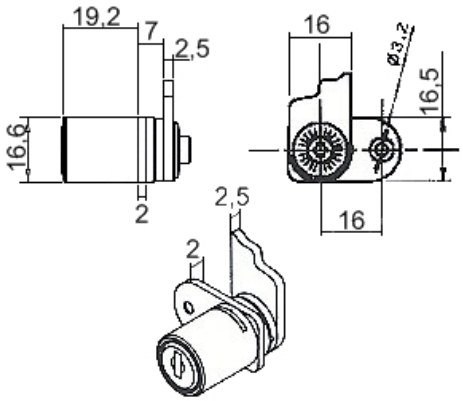

Schliessungen	Max. 100	**E = Material max.**	19mm
PP/Hauptschlüssel	nicht lieferbar		
Oberfläche	vernickelt		
siehe auch Riegelblatt Nr.	2		

Riegel

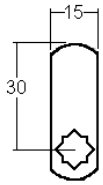

R15929.25

Schliessweg

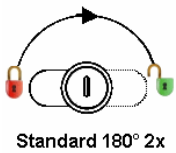

180° 2x abziehbar / retirable

ähnliche Produkte

1-S

25200-09

ROHNER AG/SA
Kalberweidli 2
6214 Schenkon
Telefon 041 921 77 70
www.rohner-sursee.ch
info@rohner-sursee.ch

SPEZIALZYLINDER 5856/43N

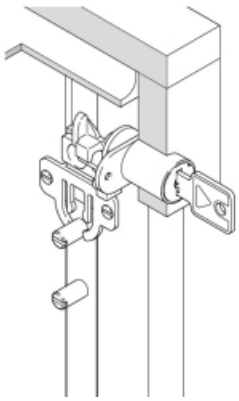

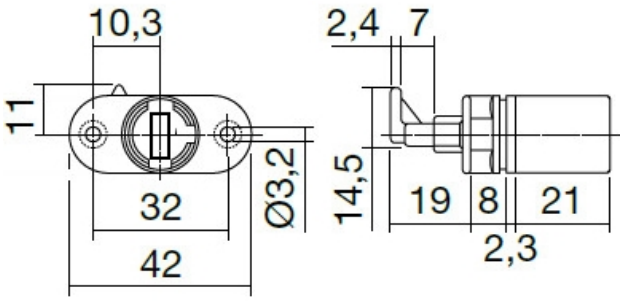

Schliessungen	Standard 3131A		
PP/Hauptschlüssel	möglich		
Oberfläche	matt vernickelt		

ähnliche Produkte

32400-03

ROHNER AG/SA
Kalberweidli 2
6214 Schenkon
Telefon 041 921 77 70
www.rohner-sursee.ch
info@rohner-sursee.ch

SPEZIALZYLINDER 32400-25

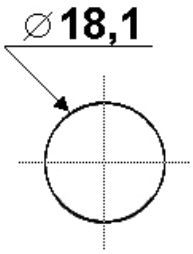

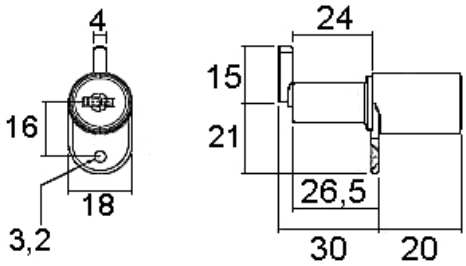

Schliessungen	Max. 200	**E = Material max.**	20mm
PP/Hauptschlüssel	möglich	**Optional**	Zylinderlänge 44mm oder 50mm
Oberfläche	vernickelt	**Optional**	Zylinderdurchmesser 22mm

Riegel	Schliessweg	ähnliche Produkte
	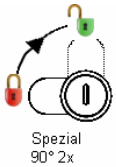	
-	90° 2x abziehbar / retirable	32400-03

ROHNER AG/SA
Kalberweidli 2
6214 Schenkon
Telefon 041 921 77 70
www.rohner-sursee.ch
info@rohner-sursee.ch

SPEZIALZYLINDER 32400-25SP

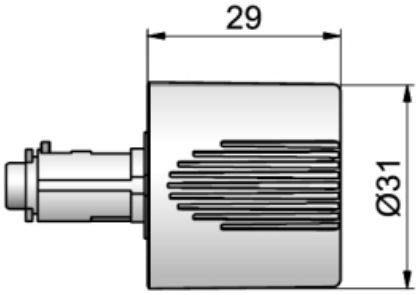

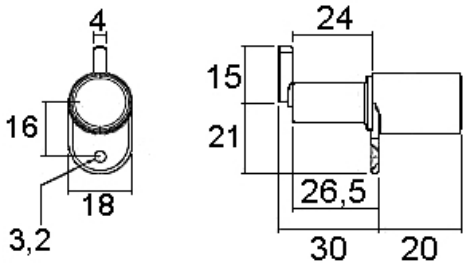

Schliessungen	Max. 500	**E = Material max.**	20mm
PP/Hauptschlüssel	möglich	**Optional**	Zylinderlänge 44mm oder 50mm
Oberfläche	vernickelt		

Riegel	Schliessweg	ähnliche Produkte	
	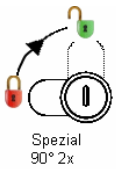		
-	90° 2x abziehbar / retirable	32400-25SPB	32400-25

ROHNER AG/SA
Kalberweidli 2
6214 Schenkon
Telefon 041 921 77 70
www.rohner-sursee.ch
info@rohner-sursee.ch

SPEZIALZYLINDER 32400-25SPB

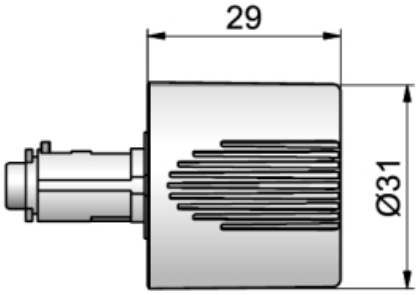

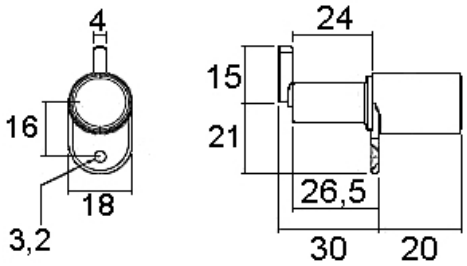

Oberfläche	vernickelt	**E = Material max.**	20mm
		Optional	Zylinderlänge 44mm oder 50mm

Riegel

-

Schliessweg

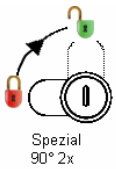

90° 2x abziehbar / retirable

ähnliche Produkte

32400-25

32400-25SP

ROHNER AG/SA
Kalberweidli 2
6214 Schenkon
Telefon 041 921 77 70
www.rohner-sursee.ch
info@rohner-sursee.ch

SPEZIALZYLINDER 32400-30

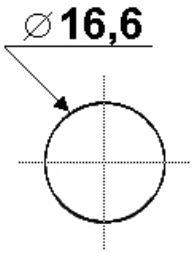

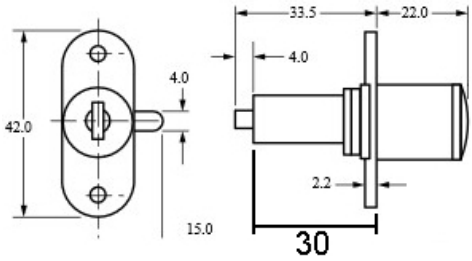

Schliessungen	Lager max. 1 (Werk max.500)	**L = Material max.**	19mm
PP/Hauptschlüssel	auf Anfrage		
Oberfläche	matt vernickelt / Zinkdruckguss roh		
Für	MLM Goldin Huwil Lehmann Hekna		

Riegel

-

Schliessweg

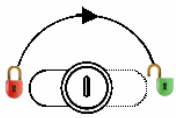

-

ähnliche Produkte

32400-25

ROHNER AG/SA
Kalberweidli 2
6214 Schenkon
Telefon 041 921 77 70
www.rohner-sursee.ch
info@rohner-sursee.ch

SPEZIALZYLINDER 32400-03

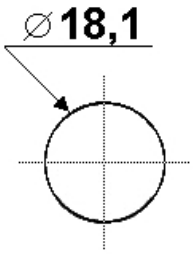

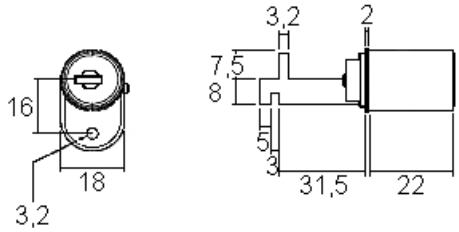

Schliessungen	Max. 200	**E = Material max.**	22mm
PP/Hauptschlüssel	möglich		
Oberfläche	vernickelt		

Schliessweg

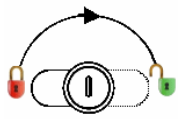

180° 2x abziehbar / retirable

ähnliche Produkte

25200-09

32400-25

ROHNER AG/SA
Kalberweidli 2
6214 Schenkon
Telefon 041 921 77 70
www.rohner-sursee.ch
info@rohner-sursee.ch

SPEZIALZYLINDER 265

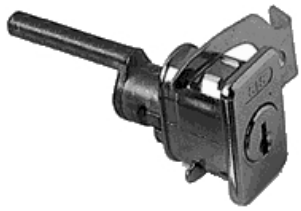

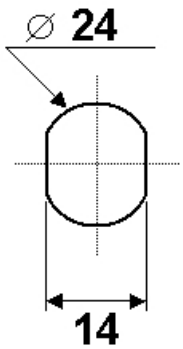

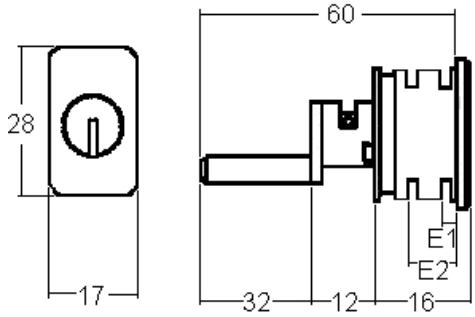

Schliessungen	Max. 1 !	**E1=**	Material max. 1.5mm
PP/Hauptschlüssel	nicht lieferbar	**E2=**	Material max. 8mm
Oberfläche	vernickelt		

Schliessweg

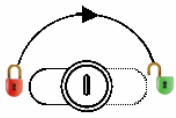

180° 2x abziehbar / retirable

ähnliche Produkte

265-B

ROHNER AG/SA
Kalberweidli 2
6214 Schenkon
Telefon 041 921 77 70
www.rohner-sursee.ch
info@rohner-sursee.ch

SPEZIALZYLINDER 265-B

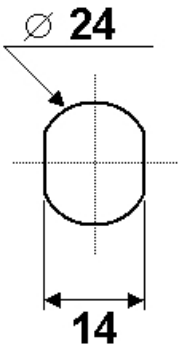

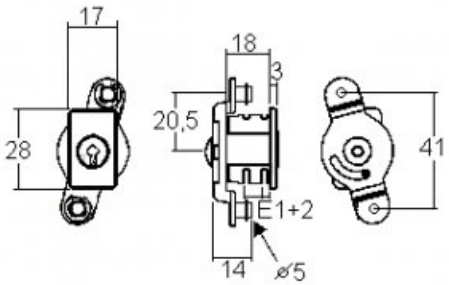

Schliessungen	Max. 50	**E1=**	Material max. 1.5mm
PP/Hauptschlüssel	nicht lieferbar	**E2=**	Material max. 8mm
Oberfläche	vernickelt		

Schliessweg

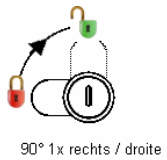

90° 1x abziehbar / retirable

ähnliche Produkte

270

ROHNER AG/SA
Kalberweidli 2
6214 Schenkon
Telefon 041 921 77 70
www.rohner-sursee.ch
info@rohner-sursee.ch

SPEZIALZYLINDER 7090

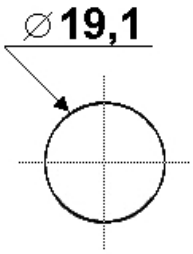

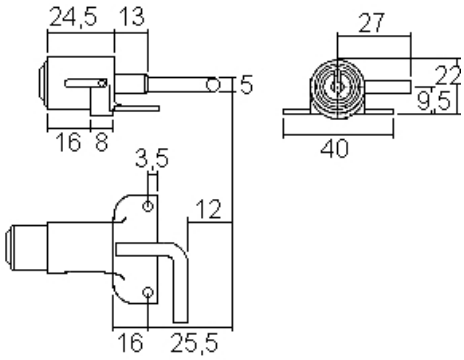

Schliessungen	Max. 100		
PP/Hauptschlüssel	nicht lieferbar		
Oberfläche	verchromt		

ähnliche Produkte

ROHNER AG/SA
Kalberweidli 2
6214 Schenkon
Telefon 041 921 77 70
www.rohner-sursee.ch
info@rohner-sursee.ch

SPEZIALZYLINDER 911-160 A

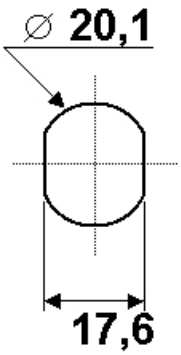

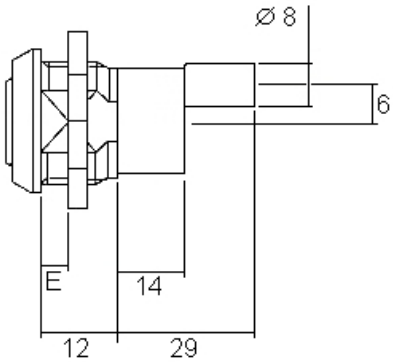

Schliessungen	Max. 200	**E = Material max.**	6mm
PP/Hauptschlüssel	nicht lieferbar		
Oberfläche	verchromt		

Schliessweg

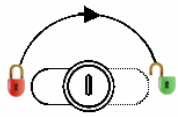

180° 2x abziehbar / retirable

ähnliche Produkte

12900-10

1185

ROHNER AG/SA
Kalberweidli 2
6214 Schenkon
Telefon 041 921 77 70
www.rohner-sursee.ch
info@rohner-sursee.ch

SPEZIALZYLINDER 1185

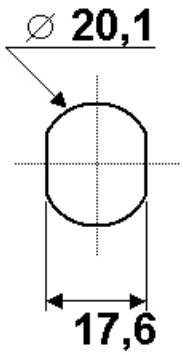

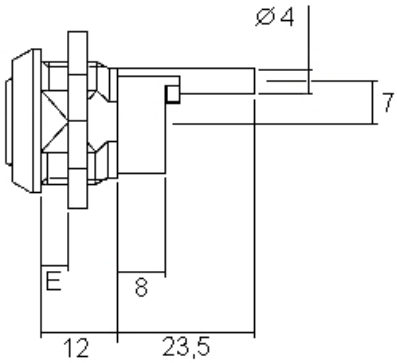

Schliessungen	Max. 200	**E = Material max.**	6mm
PP/Hauptschlüssel	nicht lieferbar		
Oberfläche	verchromt		

Schliessweg

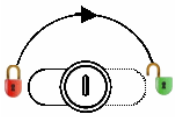

180° 2x abziehbar / retirable

ähnliche Produkte

911-160 A

12900-10

ROHNER AG/SA
Kalberweidli 2
6214 Schenkon
Telefon 041 921 77 70
www.rohner-sursee.ch
info@rohner-sursee.ch

SPEZIALZYLINDER 1700-12

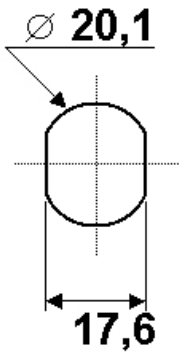

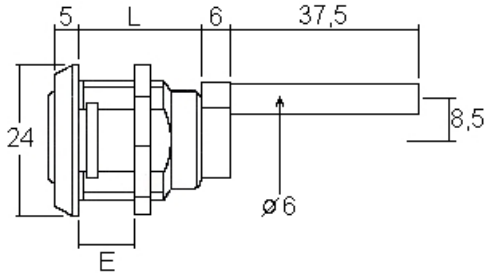

Schliessungen	Max. 200	**E = Material max.**	12mm
PP/Hauptschlüssel	möglich	**L =**	18mm
Oberfläche	verchromt		

Schliessweg

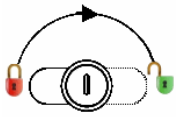

180° 2x abziehbar / retirable

ähnliche Produkte

12900-12

25200-01

ROHNER AG/SA
Kalberweidli 2
6214 Schenkon
Telefon 041 921 77 70
www.rohner-sursee.ch
info@rohner-sursee.ch

SPEZIALZYLINDER 12200-05

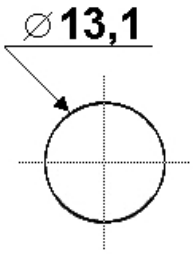

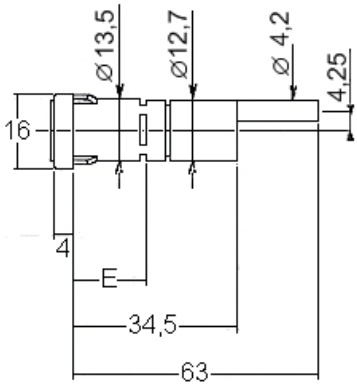

Schliessungen	Max. 8	**E = Material max.**	14mm
PP/Hauptschlüssel	nicht lieferbar		
Oberfläche	vernickelt		

Schliessweg

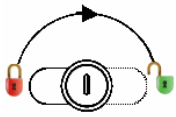

180° 2x abziehbar / retirable

ähnliche Produkte

25200-01

25300-12

ROHNER AG/SA
Kalberweidli 2
6214 Schenkon
Telefon 041 921 77 70
www.rohner-sursee.ch
info@rohner-sursee.ch

SPEZIALZYLINDER 12900-12

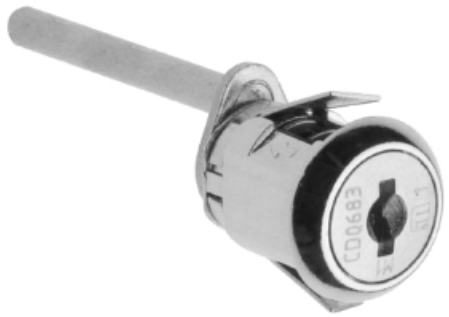

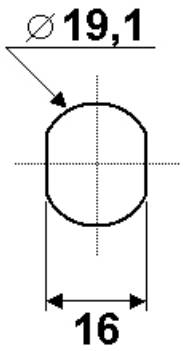

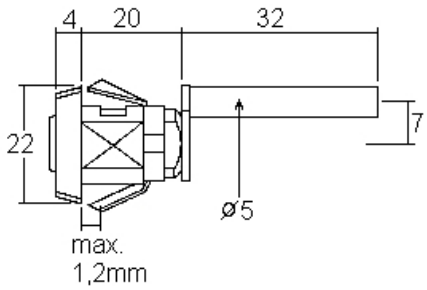

Schliessungen	Max. 200	**E = Material max.**	1.2mm
PP/Hauptschlüssel	möglich	**L =**	20mm
Oberfläche	verchromt		

Schliessweg

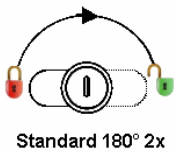

180° 2x abziehbar / retirable

ähnliche Produkte

25300-12

25200-01

ROHNER AG/SA
Kalberweidli 2
6214 Schenkon
Telefon 041 921 77 70
www.rohner-sursee.ch
info@rohner-sursee.ch

SPEZIALZYLINDER 25200-01

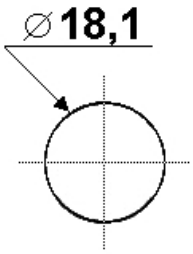

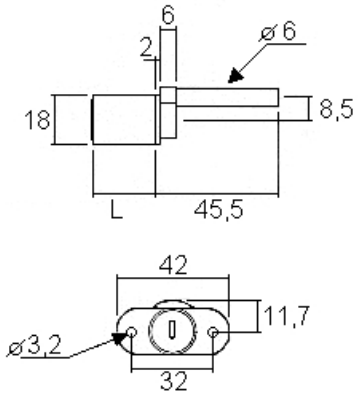

Schliessungen	Max. 200	**L =**	Material max. 22mm
PP/Hauptschlüssel	möglich		
Oberfläche	vernickelt		

Schliessweg

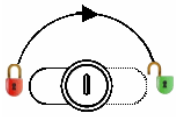

180° 2x abziehbar / retirable

ähnliche Produkte

9126

25200-09

ROHNER AG/SA
Kalberweidli 2
6214 Schenkon
Telefon 041 921 77 70
www.rohner-sursee.ch
info@rohner-sursee.ch

SPEZIALZYLINDER 25200-01/421

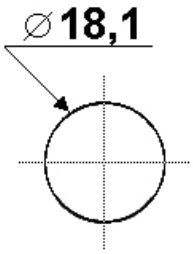

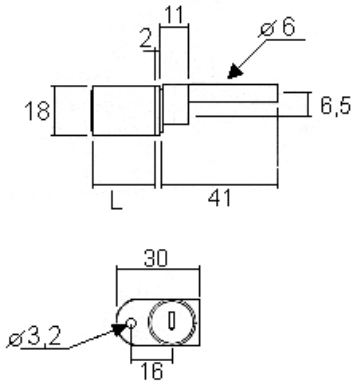

Schliessungen	Max. 500	**L = Material max.**	20mm
PP/Hauptschlüssel	möglich	**Optional**	Zylinderlänge 44mm oder 50mm
Oberfläche	vernickelt	**Optional**	Zylinderdurchmesser 22mm

Schliessweg

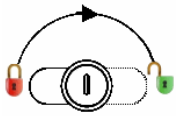

180° 2x abziehbar / retirable

ähnliche Produkte

32300-01

25200-01

ROHNER AG/SA
Kalberweidli 2
6214 Schenkon
Telefon 041 921 77 70
www.rohner-sursee.ch
info@rohner-sursee.ch

SPEZIALZYLINDER 32300-01

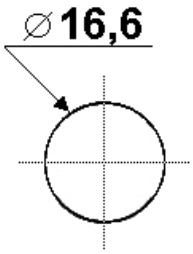

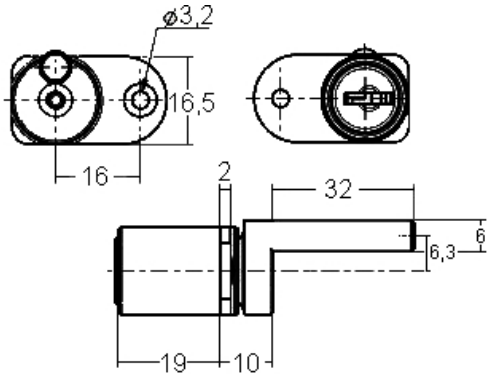

Schliessungen	max. 200	**L = Material max.**	19mm
PP/Hauptschlüssel	nicht möglich		
Oberfläche	vernickelt		
Für	Blum Cabloxx		

Schliessweg

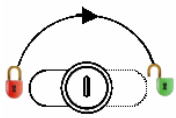

180° 2x abziehbar / retirable

ähnliche Produkte

9126

25200-01

ROHNER AG/SA
Kalberweidli 2
6214 Schenkon
Telefon 041 921 77 70
www.rohner-sursee.ch
info@rohner-sursee.ch

SPEZIALZYLINDER 9126

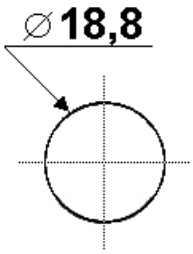

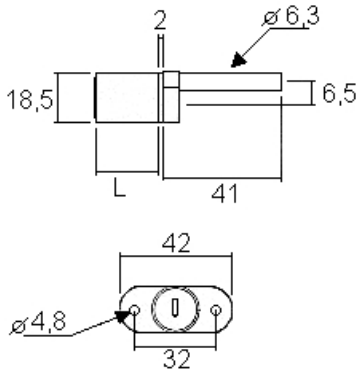

Schliessungen	Max. 50	**E = Material max.**	20mm
PP/Hauptschlüssel	nicht lieferbar		
Oberfläche	verchromt		

Schliessweg

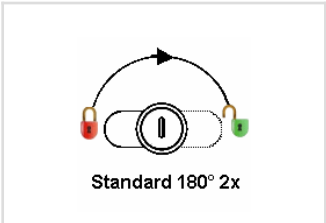

180° 2x abziehbar / retirable

ähnliche Produkte

25200-09

25200-01

ROHNER AG/SA
Kalberweidli 2
6214 Schenkon
Telefon 041 921 77 70
www.rohner-sursee.ch
info@rohner-sursee.ch

SPEZIALZYLINDER 25300-12

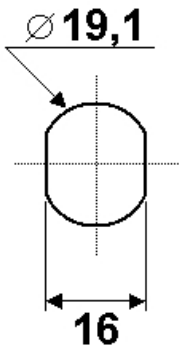

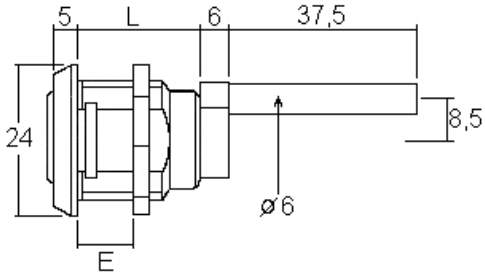

Schliessungen	Max. 200	**E = Material max.**	12mm
PP/Hauptschlüssel	möglich	**L =**	19.5mm
Oberfläche	verchromt		

Schliessweg

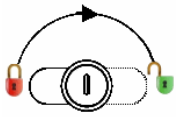

180° 2x abziehbar / retirable

ähnliche Produkte

25200-01

12900-12

ROHNER AG/SA
Kalberweidli 2
6214 Schenkon
Telefon 041 921 77 70
www.rohner-sursee.ch
info@rohner-sursee.ch

SPEZIALZYLINDER 5068

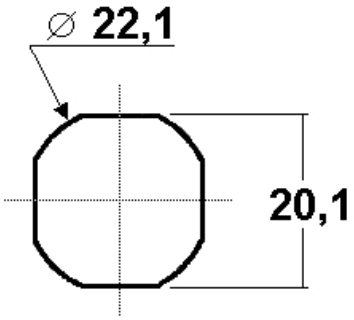

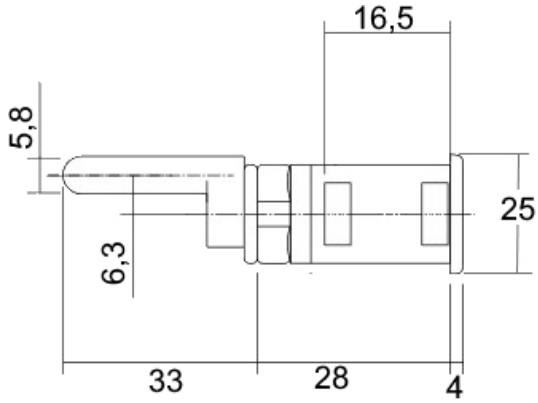

Schliessungen	Max. 200		
PP/Hauptschlüssel	auf Anfrage		
Oberfläche	vernickelt		
Für	Lista-Office / MLM Lehmann		

Schliessweg

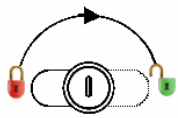

180° 2x abziehbar / retirable

ähnliche Produkte

25200-01

5069

ROHNER AG/SA
Kalberweidli 2
6214 Schenkon
Telefon 041 921 77 70
www.rohner-sursee.ch
info@rohner-sursee.ch

SPEZIALZYLINDER 911-320

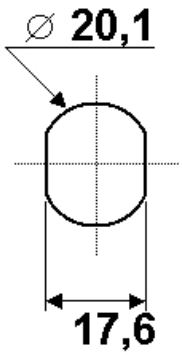

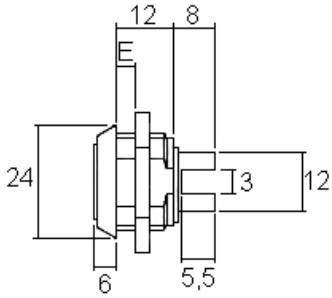

Schliessungen	Max. 200	**E = Material max.**	6mm
PP/Hauptschlüssel	nicht lieferbar		
Oberfläche	verchromt		

Schliessweg

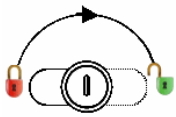

180° 2x abziehbar / retirable

ähnliche Produkte

12900-10

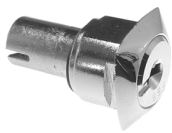

1401

ROHNER AG/SA
Kalberweidli 2
6214 Schenkon
Telefon 041 921 77 70
www.rohner-sursee.ch
info@rohner-sursee.ch

SPEZIALZYLINDER 1103

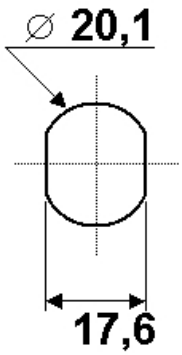

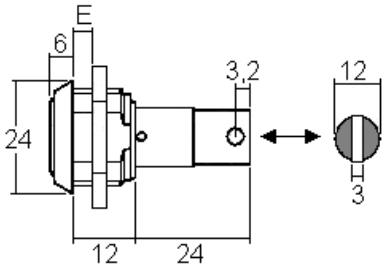

Schliessungen	Max. 200	**E = Material max.**	6mm
PP/Hauptschlüssel	auf Anfrage		
Oberfläche	verchromt		

Schliessweg

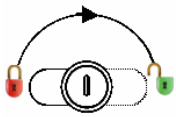

180° 2x abziehbar / retirable

ähnliche Produkte

12900-10

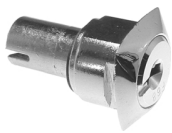

1401

ROHNER AG/SA
Kalberweidli 2
6214 Schenkon
Telefon 041 921 77 70
www.rohner-sursee.ch
info@rohner-sursee.ch

SPEZIALZYLINDER 1401

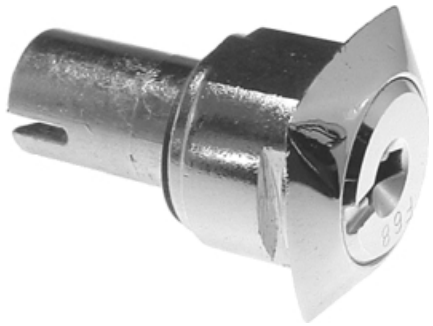

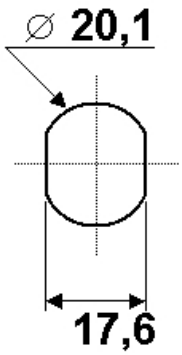

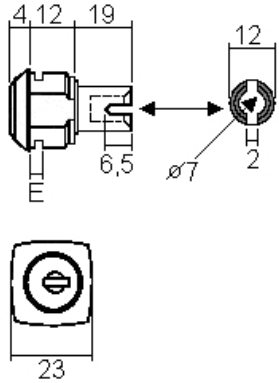

Schliessungen	Max. 50	**E = Material max.**	1.5mm
PP/Hauptschlüssel	nicht lieferbar		
Oberfläche	verchromt		

Schliessweg

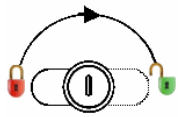

180° 2x abziehbar / retirable

ähnliche Produkte

25300-14

12900-10

ROHNER AG/SA
Kalberweidli 2
6214 Schenkon
Telefon 041 921 77 70
www.rohner-sursee.ch
info@rohner-sursee.ch

SPEZIALZYLINDER 5017

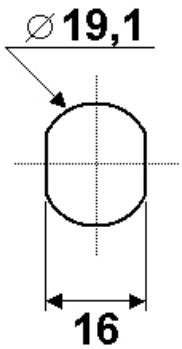

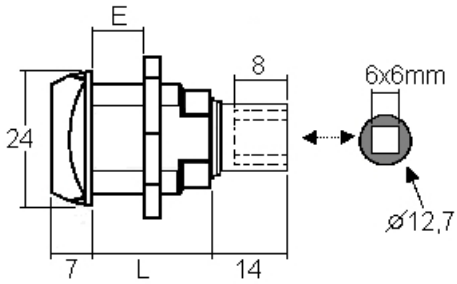

Schliessungen	Max. 200	**E = Material max.**	12mm
PP/Hauptschlüssel	möglich	**L =**	20mm
Oberfläche	verchromt		

Schliessweg

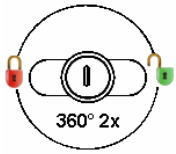

360° 2x abziehbar / retirable

ähnliche Produkte

X1

25300-17

ROHNER AG/SA
Kalberweidli 2
6214 Schenkon
Telefon 041 921 77 70
www.rohner-sursee.ch
info@rohner-sursee.ch

SPEZIALZYLINDER 1700-26

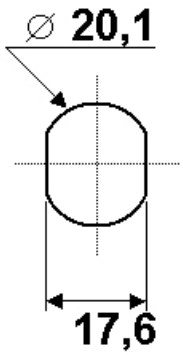

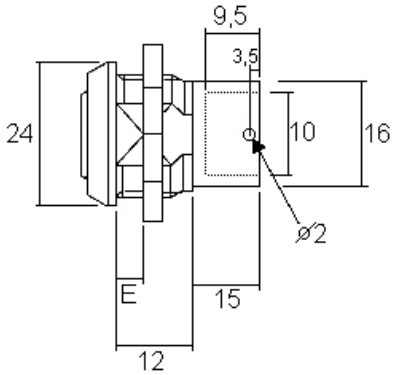

Schliessungen	Max. 200	**E = Material max.**	6mm
PP/Hauptschlüssel	nicht lieferbar		
Oberfläche	verchromt		

Schliessweg

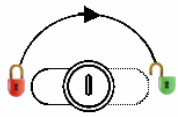

180° 2x abziehbar / retirable

ähnliche Produkte

1185

12900-10

ROHNER AG/SA
Kalberweidli 2
6214 Schenkon
Telefon 041 921 77 70
www.rohner-sursee.ch
info@rohner-sursee.ch

SPEZIALZYLINDER 7010

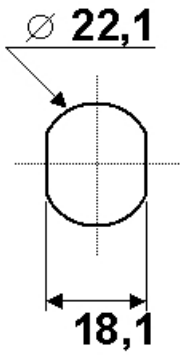

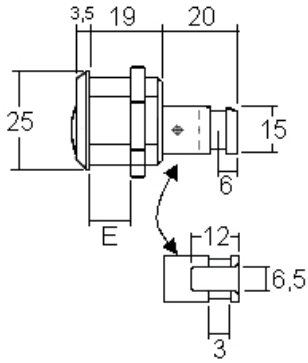

Schliessungen	Max. 100	**E = Material max.**	7mm
PP/Hauptschlüssel	nicht lieferbar		
Oberfläche	verchromt		
Für	LISTA		

Schliessweg

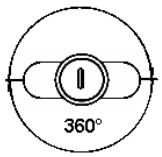

360° 1x abziehbar / retirable

ähnliche Produkte

7011

1401

ROHNER AG/SA
Kalberweidli 2
6214 Schenkon
Telefon 041 921 77 70
www.rohner-sursee.ch
info@rohner-sursee.ch

SPEZIALZYLINDER 7011

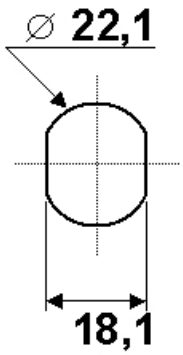

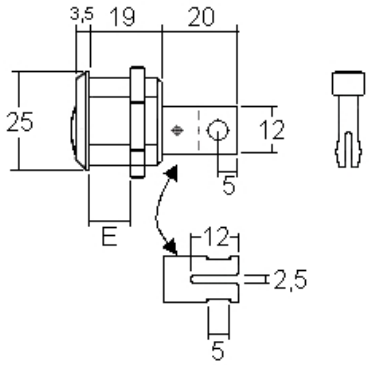

Schliessungen	Max. 100	**E = Material max.**	7mm
PP/Hauptschlüssel	nicht lieferbar		
Oberfläche	verchromt		
Für	LISTA		

Schliessweg

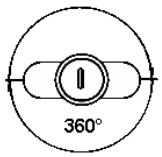

360° 1x abziehbar / retirable

ähnliche Produkte

7010

1401

ROHNER AG/SA
Kalberweidli 2
6214 Schenkon
Telefon 041 921 77 70
www.rohner-sursee.ch
info@rohner-sursee.ch

SPEZIALZYLINDER 7012

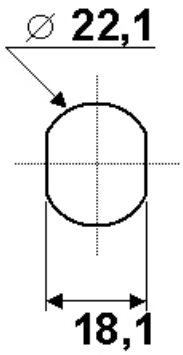

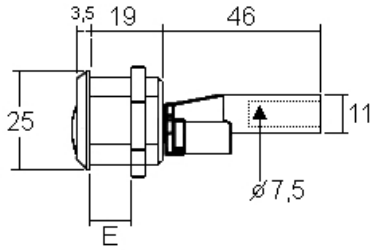

Schliessungen	Max. 100	**E = Material max.**	7mm
PP/Hauptschlüssel	nicht lieferbar		
Oberfläche	verchromt		
Für	LISTA		

Schliessweg

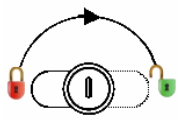

180° 2x abziehbar / retirable

ähnliche Produkte

7011

7010

ROHNER AG/SA
Kalberweidli 2
6214 Schenkon
Telefon 041 921 77 70
www.rohner-sursee.ch
info@rohner-sursee.ch

SPEZIALZYLINDER 7212

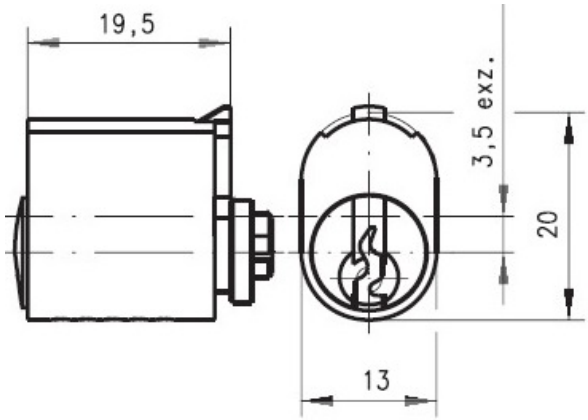

Schliessungen	Lager max. 200 (Werk max.2000)		
PP/Hauptschlüssel	nicht möglich		
Oberfläche	verchromt		
Für	Lista-Wechselkernsystem, Garant		
	* Hülse optional auf Anfrage		

ähnliche Produkte

7011	7010

ROHNER AG/SA
Kalberweidli 2
6214 Schenkon
Telefon 041 921 77 70
www.rohner-sursee.ch
info@rohner-sursee.ch

SPEZIALZYLINDER 12900-10

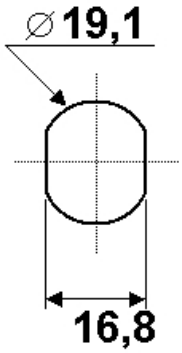

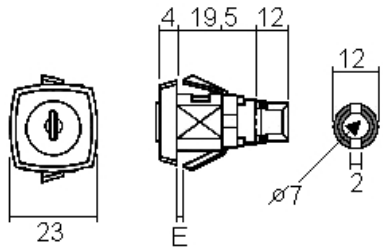

Schliessungen	Max. 200	**E = Material max.**	1.2mm
PP/Hauptschlüssel	nicht lieferbar	**L =**	19.5mm
Oberfläche	verchromt		
Für	Bisley / Kolb-Norm		

Schliessweg

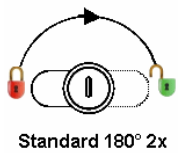

180° 2x abziehbar / retirable

ähnliche Produkte

25300-10

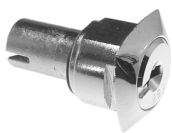

1401

ROHNER AG/SA
Kalberweidli 2
6214 Schenkon
Telefon 041 921 77 70
www.rohner-sursee.ch
info@rohner-sursee.ch

SPEZIALZYLINDER 25300-17

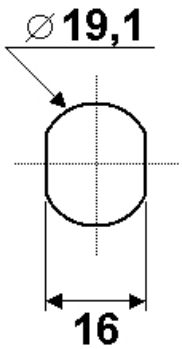

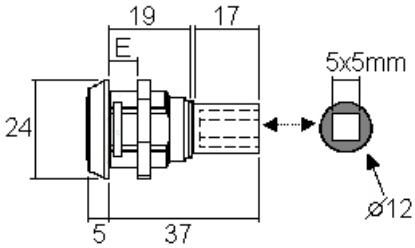

Schliessungen	Max. 200	**E = Material max.**	12mm
PP/Hauptschlüssel	möglich		
Oberfläche	verchromt		

Schliessweg

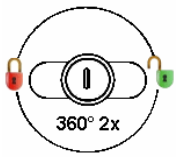

360° 2x abziehbar / retirable

ähnliche Produkte

5017

25300-14

ROHNER AG/SA
Kalberweidli 2
6214 Schenkon
Telefon 041 921 77 70
www.rohner-sursee.ch
info@rohner-sursee.ch

SPEZIALZYLINDER 25300-14

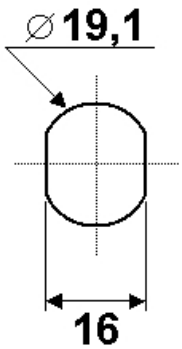

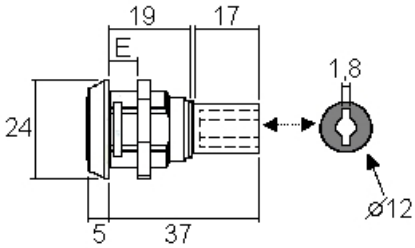

Schliessungen	Max. 200	**E = Material max.**	12mm
PP/Hauptschlüssel	möglich		
Oberfläche	verchromt		
Für	ULTRA-TRACK / Kraftwerk / Berner		
	Thurmetall		

Schliessweg

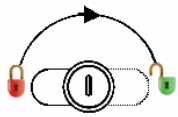

180° 2x abziehbar / retirable

ähnliche Produkte

25300-17

12900-10

ROHNER AG/SA
Kalberweidli 2
6214 Schenkon
Telefon 041 921 77 70
www.rohner-sursee.ch
info@rohner-sursee.ch

SPEZIALZYLINDER X16/R1420 TYP L

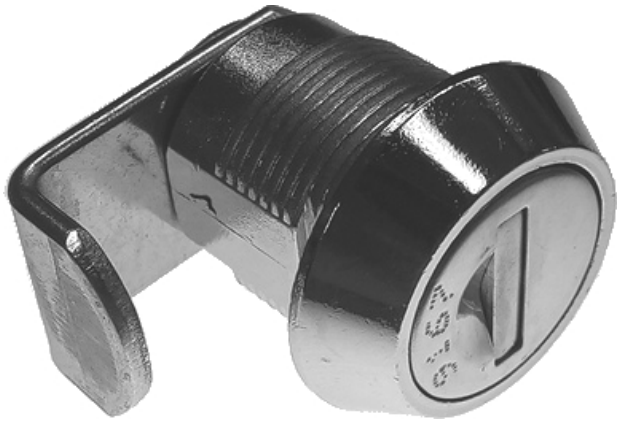

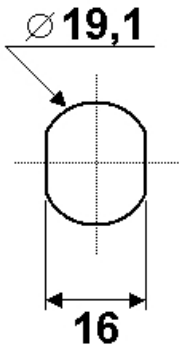

Riegel

R1420 Typ L

Schliessweg

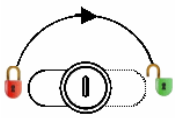

180° 2x abziehbar / retirable

ähnliche Produkte

X16

X11

ROHNER AG/SA
Kalberweidli 2
6214 Schenkon
Telefon 041 921 77 70
www.rohner-sursee.ch
info@rohner-sursee.ch

SPEZIALZYLINDER 216-V

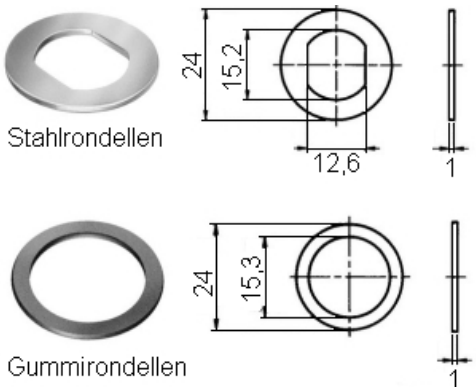

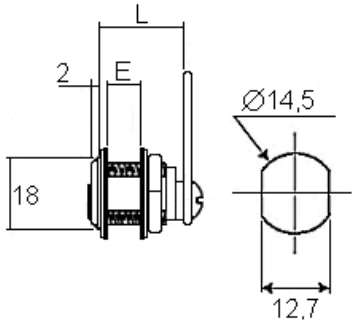

Schliessungen	Max. 100	**E = Material max.**	7mm
PP/Hauptschlüssel	nicht lieferbar	**L =**	17.5mm
Oberfläche	vernickelt	**siehe auch Riegelblatt Nr.**	8

Riegel

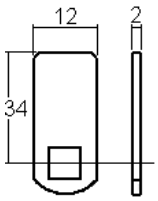

R216 P0034

Schliessweg

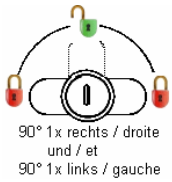

90° 1x abziehbar / retirable

ähnliche Produkte

420G

419

ROHNER AG/SA
Kalberweidli 2 Telefon 041 921 77 70 www.rohner-sursee.ch
6214 Schenkon info@rohner-sursee.ch

SPEZIALZYLINDER 419

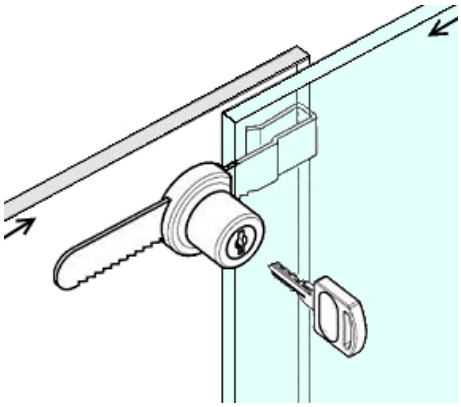

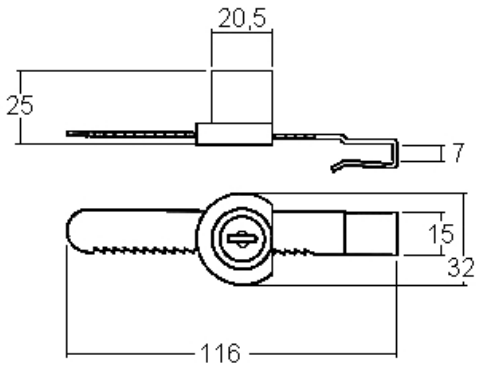

Schliessungen	Max. 50		
PP/Hauptschlüssel	nicht lieferbar		
Oberfläche	verchromt		

Schliessweg

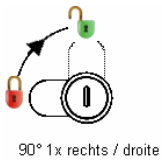

90° 1x abziehbar / retirable

ähnliche Produkte

420G

216-V

ROHNER AG/SA
Kalberweidli 2
6214 Schenkon
Telefon 041 921 77 70
www.rohner-sursee.ch
info@rohner-sursee.ch

SPEZIALZYLINDER 420

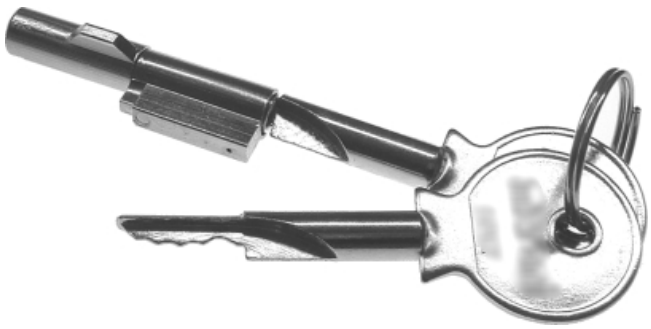

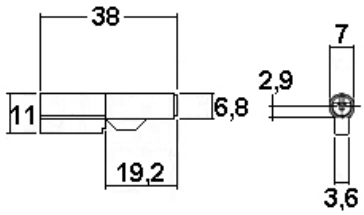

Schliessungen	Max. 6		
PP/Hauptschlüssel	nicht lieferbar		
Oberfläche	vernickelt		

Schliessweg

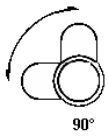

90° 1x abziehbar / retirable

ähnliche Produkte

216-V

420G

ROHNER AG/SA
Kalberweidli 2
6214 Schenkon
Telefon 041 921 77 70
www.rohner-sursee.ch
info@rohner-sursee.ch

SPEZIALZYLINDER 420G

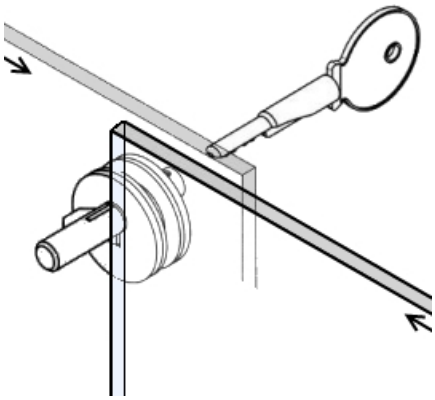

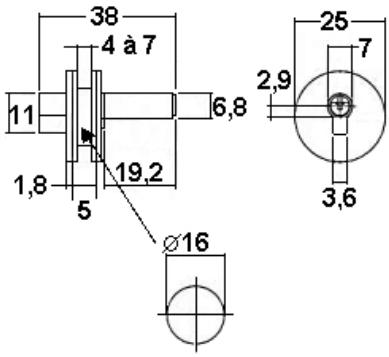

Schliessungen	Max. 6	**E = Material max.**	7mm
PP/Hauptschlüssel	nicht lieferbar		
Oberfläche	verchromt		

Schliessweg

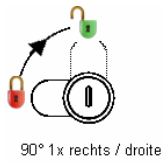

90° 1x abziehbar / retirable

ähnliche Produkte

420

419

ROHNER AG/SA
Kalberweidli 2
6214 Schenkon
Telefon 041 921 77 70
www.rohner-sursee.ch
info@rohner-sursee.ch

SPEZIALZYLINDER M59

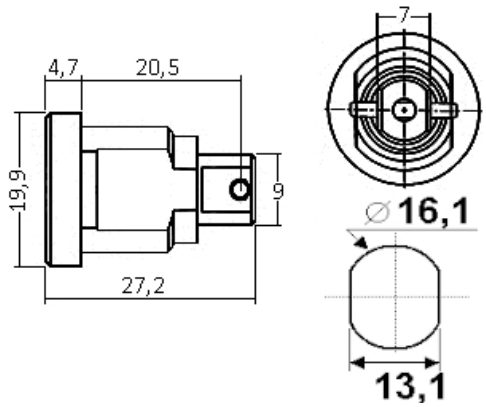

Schliessungen	Max. 1		
PP/Hauptschlüssel	nicht möglich		
Oberfläche	vernickelt		
Verwendung	Vitrine/Anschlagkasten/Schaukasten		

Schliessweg

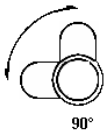

90° 1x abziehbar/retirable

ähnliche Produkte

5090

5004 HUBER

ROHNER AG/SA
Kalberweidli 2
6214 Schenkon
Telefon 041 921 77 70
www.rohner-sursee.ch
info@rohner-sursee.ch

SPEZIALZYLINDER H682

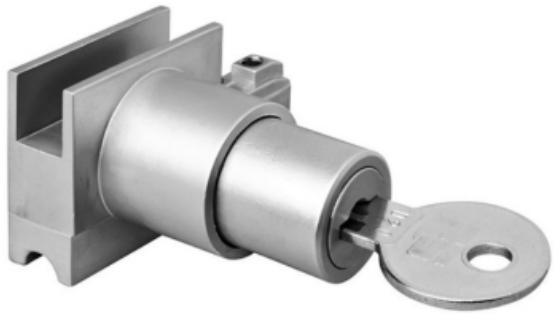

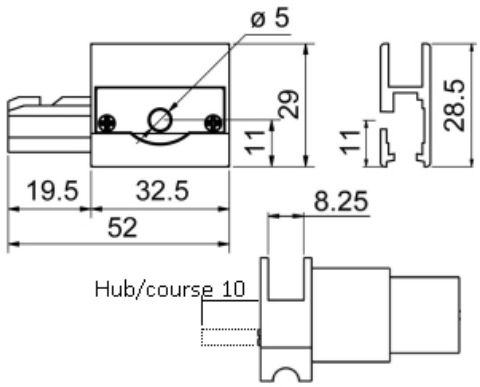

Schliessungen	Max. 50	**E = Material max.**	8mm
PP/Hauptschlüssel	nicht möglich	**Schliessweg umstellbar**	
Oberfläche	matt verchromt		
Für	Laufschuhschloss für Vitrinen		

Riegel	Schliessweg	ähnliche Produkte	
-	rechts/droite + links/gauche	419	H683

ROHNER AG/SA
Kalberweidli 2
6214 Schenkon
Telefon 041 921 77 70
www.rohner-sursee.ch
info@rohner-sursee.ch

SPEZIALZYLINDER H683

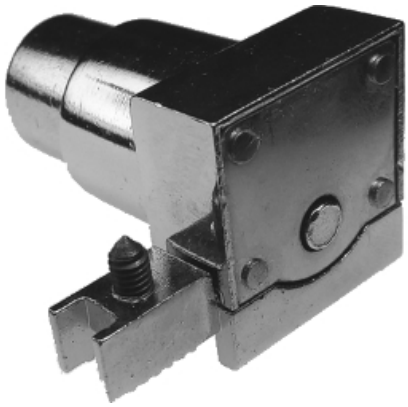

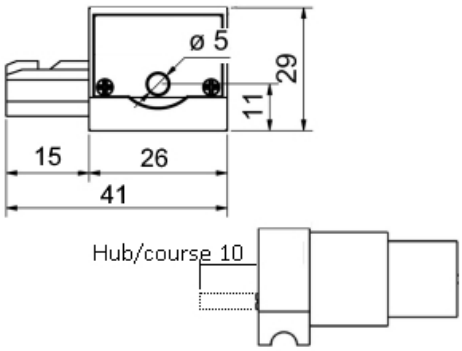

Schliessungen	Max. 50	**Schliessweg umstellbar**	
PP/Hauptschlüssel	nicht möglich		
Oberfläche	verchromt		
Für	Laufschuhschloss für Vitrinen		

Riegel

-

Schliessweg

rechts/droite + links/gauche

ähnliche Produkte

419

H682

ROHNER AG/SA
Kalberweidli 2
6214 Schenkon
Telefon 041 921 77 70
www.rohner-sursee.ch
info@rohner-sursee.ch

SPEZIALZYLINDER 2420

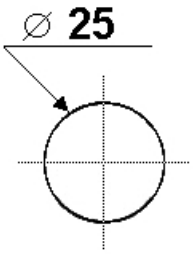

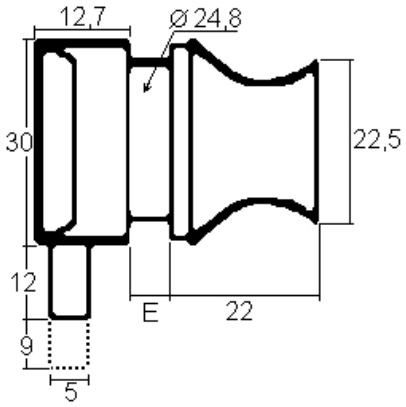

Schliessungen	Max. 50	**E = Material max.**	7mm
PP/Hauptschlüssel	nicht lieferbar		
Oberfläche	verchromt		

Schliessweg

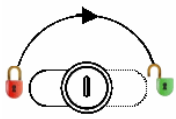

180° 2x abziehbar / retirable

ähnliche Produkte

419

420G

ROHNER AG/SA
Kalberweidli 2
6214 Schenkon
Telefon 041 921 77 70
www.rohner-sursee.ch
info@rohner-sursee.ch

SPEZIALZYLINDER 2450

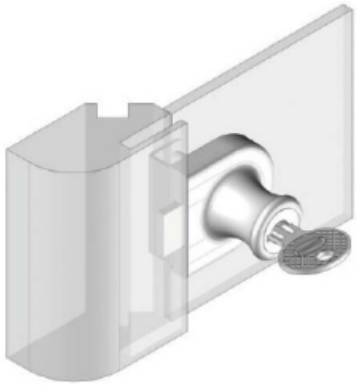

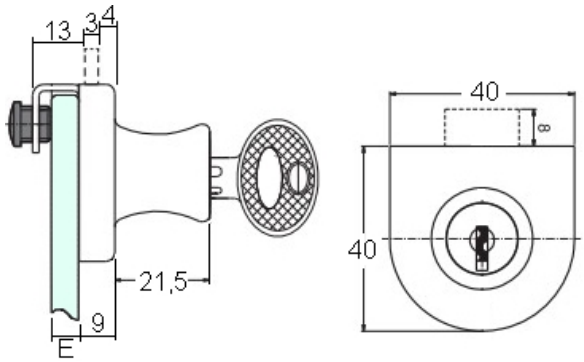

Schliessungen	max. 20	**E = Material min.**	4mm
PP/Hauptschlüssel	nicht möglich	**E = Material max.**	7mm
Oberfläche	verchromt		

Schliessweg

180° 2x abziehbar / retirable

ähnliche Produkte

2450N

2451N

ROHNER AG/SA
Kalberweidli 2
6214 Schenkon
Telefon 041 921 77 70
www.rohner-sursee.ch
info@rohner-sursee.ch

SPEZIALZYLINDER 2450N

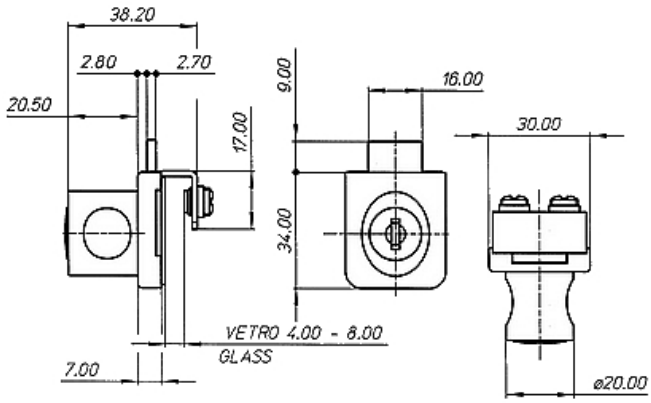

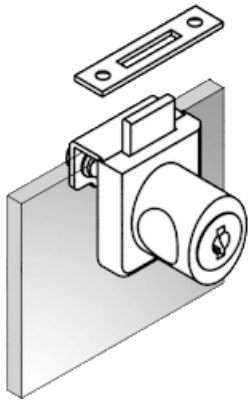

Schliessungen	max. 500	**E = Material max.**	8mm
PP/Hauptschlüssel	möglich	**Verwendung**	Glasvitrinen (einflüglig)
Oberfläche	matt verchromt		

ähnliche Produkte

2451N

2450

ROHNER AG/SA
Kalberweidli 2
6214 Schenkon
Telefon 041 921 77 70
www.rohner-sursee.ch
info@rohner-sursee.ch

SPEZIALZYLINDER 2451N

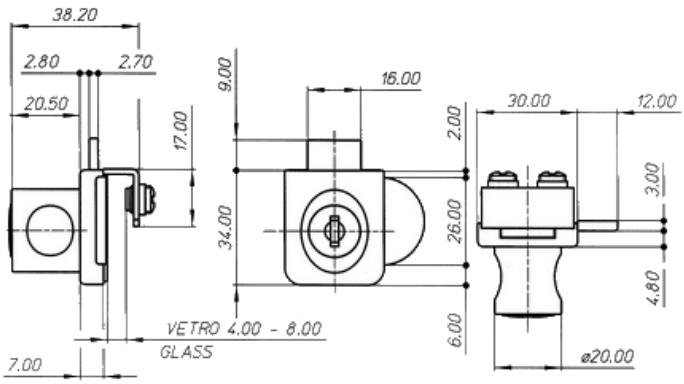

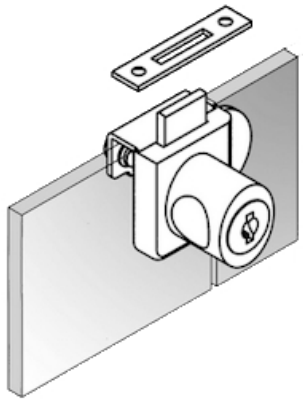

Schliessungen	max. 500	**E = Material max.**	8mm
PP/Hauptschlüssel	möglich	**Verwendung**	Glasvitrinen (doppelflüglig)
Oberfläche	matt verchromt		

ähnliche Produkte

2450N

2450

ROHNER AG/SA
Kalberweidli 2
6214 Schenkon
Telefon 041 921 77 70
www.rohner-sursee.ch
info@rohner-sursee.ch

SPEZIALZYLINDER 1017

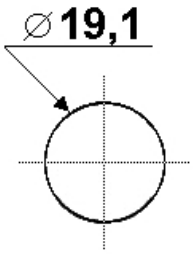

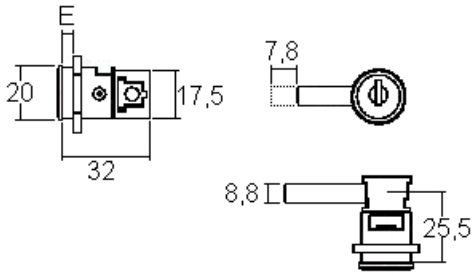

Schliessungen	Standard 1232-E	**E = Material max.**	16mm
PP/Hauptschlüssel	nicht lieferbar		
Oberfläche	verchromt		

Schliessweg

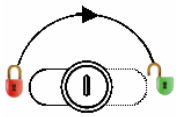

180° 2x abziehbar / retirable

ähnliche Produkte

9222

ROHNER AG/SA
Kalberweidli 2
6214 Schenkon
Telefon 041 921 77 70
www.rohner-sursee.ch
info@rohner-sursee.ch

SPEZIALZYLINDER 9222

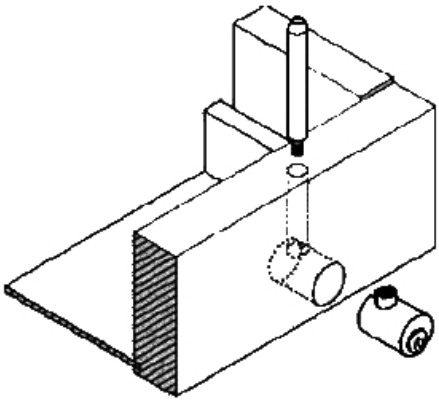

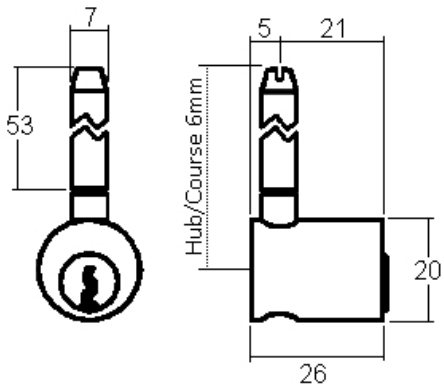

Schliessungen	Max. 50		
PP/Hauptschlüssel	nicht lieferbar		
Oberfläche	vernickelt		

Riegel	Schliessweg	ähnliche Produkte	
	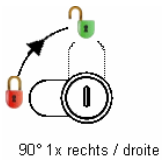		
-	90° 1x abziehbar / retirable	1017	18800-01

ROHNER AG/SA
Kalberweidli 2
6214 Schenkon
Telefon 041 921 77 70
www.rohner-sursee.ch
info@rohner-sursee.ch

SPEZIALZYLINDER 5105

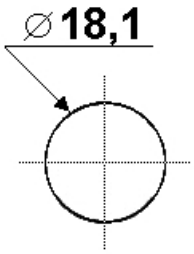

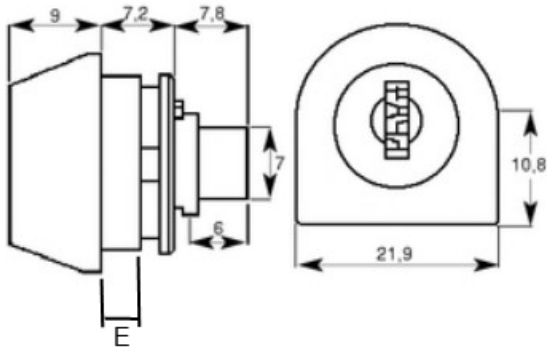

Schliessungen	Gleichschliessend FH 080	**E = Material max.**	4mm
PP/Hauptschlüssel	nicht möglich		
Oberfläche	Kunststoff, grau		
Verwendung	Vitrine, Polyvision		

Riegel	Schliessweg	ähnliche Produkte	
	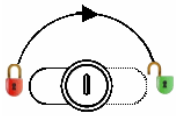		
-	180° 2x abziehbar / retirable	5090	420G

ROHNER AG/SA
Kalberweidli 2
6214 Schenkon
Telefon 041 921 77 70
www.rohner-sursee.ch
info@rohner-sursee.ch

SPEZIALZYLINDER 5090

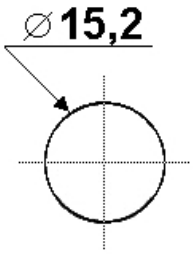

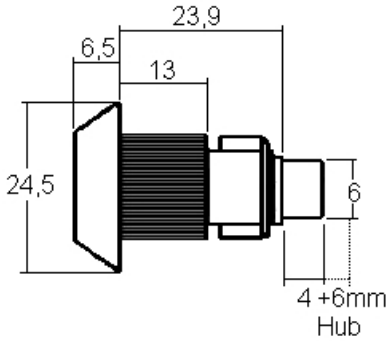

Schliessungen	Max. 200	**E = Material max.**	13mm
PP/Hauptschlüssel	nicht lieferbar		
Oberfläche	verchromt		
Für	WSM Vitrinen		

Schliessweg

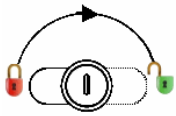

180° 2x abziehbar / retirable

ähnliche Produkte

18800-01

12200-05

ROHNER AG/SA
Kalberweidli 2
6214 Schenkon
Telefon 041 921 77 70
www.rohner-sursee.ch
info@rohner-sursee.ch

SPEZIALZYLINDER F002

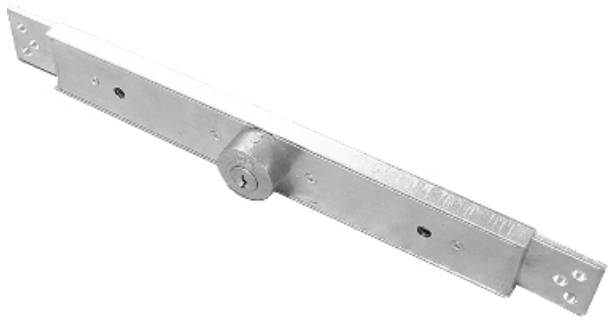

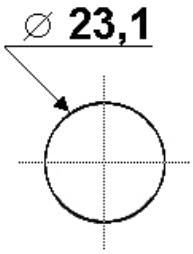

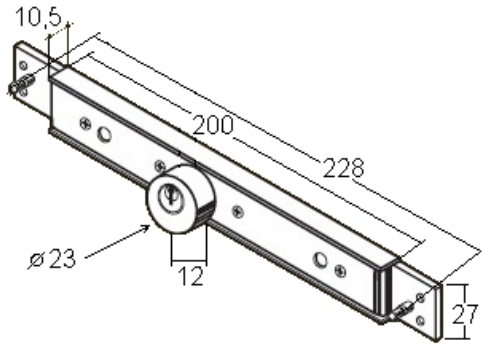

Schliessungen	Max. 50		
PP/Hauptschlüssel	nicht lieferbar		

Schliessweg

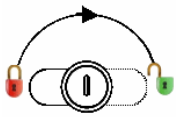

180° 2x abziehbar / retirable

ähnliche Produkte

41 (F002)

ROHNER AG/SA
Kalberweidli 2
6214 Schenkon
Telefon 041 921 77 70
www.rohner-sursee.ch
info@rohner-sursee.ch

SPEZIALZYLINDER 5983 PAB

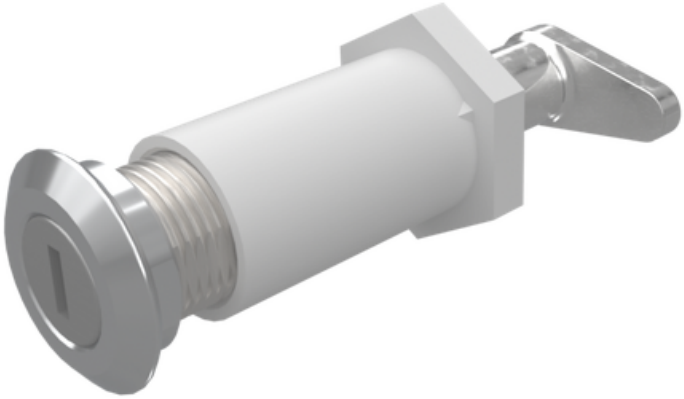

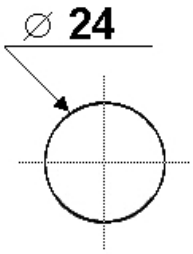

Schliessungen	Max. 5 / Standard-Nr.		inkl. Kunststoff-Rohrmutter
PP/Hauptschlüssel	nicht lieferbar		
Oberfläche	verchromt		
Für	Kühlmöbelzylinder		
	(Kühlschrank / Gefrierschrank)		

Schliessweg

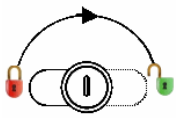

180° 2x abziehbar / retirable

ähnliche Produkte

5900 PAB

ROHNER AG/SA
Kalberweidli 2
6214 Schenkon
Telefon 041 921 77 70
www.rohner-sursee.ch
info@rohner-sursee.ch

SPEZIALZYLINDER 5900 PAB

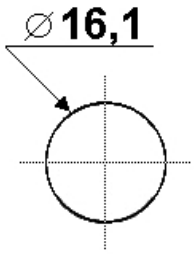

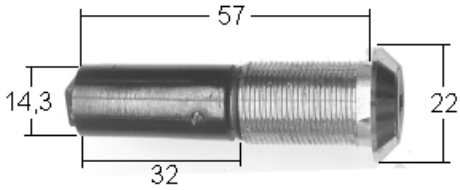

Schliessungen	Max. 1 / Standard-Nr.	**siehe auch Riegelblatt Nr.**	2
PP/Hauptschlüssel	nicht lieferbar		
Oberfläche	schwarz		
Für	Kühlmöbelzylinder		
	(Kühlschrank / Gefrierschrank)		

Riegel

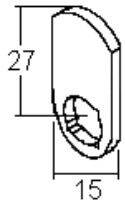

R6629.68

Schliessweg

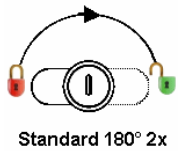

180° 2x abziehbar / retirable

ähnliche Produkte

5983 PAB

ROHNER AG/SA
Kalberweidli 2
6214 Schenkon
Telefon 041 921 77 70
www.rohner-sursee.ch
info@rohner-sursee.ch

SPEZIALZYLINDER 1083-A (220 VOLT AC)

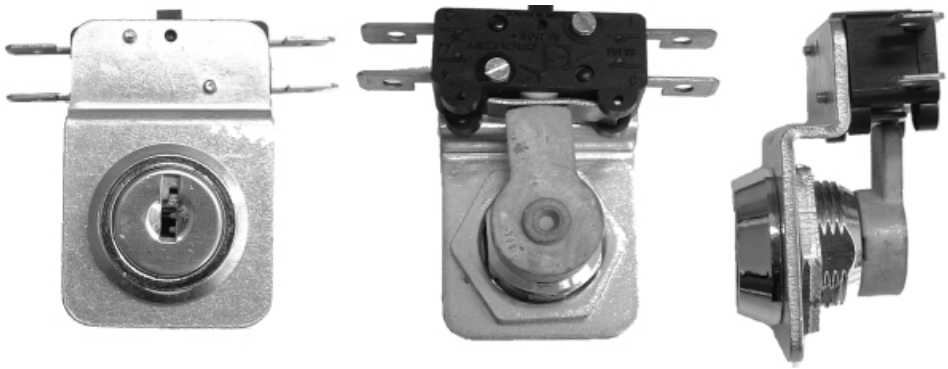

Schliessungen	Max. 200	**Mikrokontakt**	5 A / 220V / Wechselstrom
PP/Hauptschlüssel	nicht lieferbar	**Anschlüsse**	zum Löten oder Schrauben
Oberfläche	verchromt		

Schliessweg

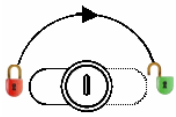

180° 2x abziehbar / retirable

ähnliche Produkte

C2040-4350 (24 Volt DC)

ROHNER AG/SA
Kalberweidli 2
6214 Schenkon
Telefon 041 921 77 70
www.rohner-sursee.ch
info@rohner-sursee.ch

SPEZIALZYLINDER C2040-4350 (24 VOLT DC)

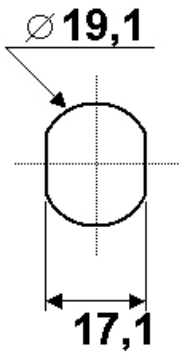

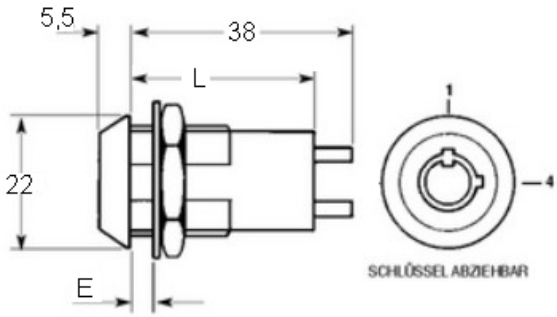

Schliessungen	max. 50	**E = Material max.**	14mm
PP/Hauptschlüssel	nicht möglich	**L =**	31mm
		Mikrokontakt	Schaltleistung (Schalter ohmsche Last): 2A 24V DC
			Aktuelle Kapazität (nicht schaltend): 5A
		Anschlüsse	zum löten
			Mindestbetriebsdauer: 10.000 Zyklen

Riegel

-

Schliessweg

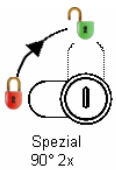

90° 2x abziehbar/retirable

ähnliche Produkte

1083-A (220 Volt AC)

ROHNER AG/SA
Kalberweidli 2
6214 Schenkon
Telefon 041 921 77 70
www.rohner-sursee.ch
info@rohner-sursee.ch

SPEZIALZYLINDER 5746

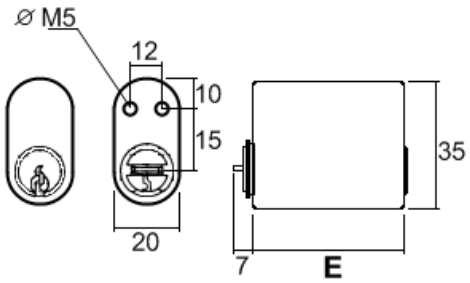

Schliessungen	Max. 200		
PP/Hauptschlüssel	nicht lieferbar		5746-25 = E 25mm
Oberfläche	matt vernickelt		
Für	BODA / RUKO		

Schliessweg

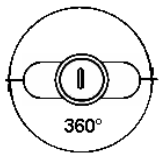

360°

ähnliche Produkte

30-AFF

30-A

ROHNER AG/SA
Kalberweidli 2
6214 Schenkon
Telefon 041 921 77 70
www.rohner-sursee.ch
info@rohner-sursee.ch

SPEZIALZYLINDER 5034

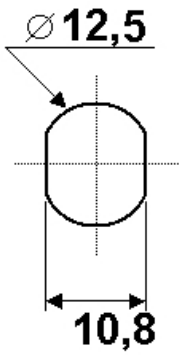

Schliessungen	Max. 10	**E = Material max.**	45mm
PP/Hauptschlüssel	nicht möglich		
Oberfläche	verchromt		
Für	Garagentor-Notentriegelung		
	Hörmann Ecostar		

Riegel	Schliessweg	ähnliche Produkte
	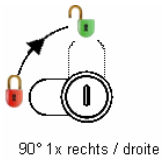 90° 1x rechts / droite	
-	90° 1x abziehbar / retirable	5035

ROHNER AG/SA
Kalberweidli 2
6214 Schenkon
Telefon 041 921 77 70
www.rohner-sursee.ch
info@rohner-sursee.ch

SPEZIALZYLINDER 5035

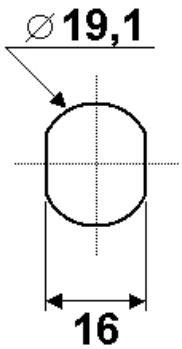

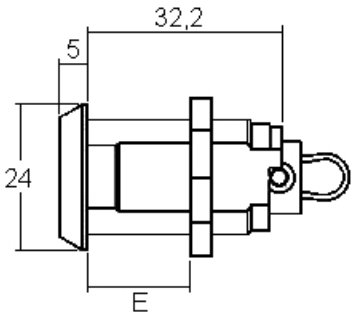

Schliessungen	Max. 2000	**E = Material max.**	24mm
PP/Hauptschlüssel	möglich		
Oberfläche	verchromt		
	Garagentor-Notentriegelung		
Für	Hörmann etc.		

Riegel	Schliessweg	ähnliche Produkte
-	90° 1x abziehbar / retirable	5034

ROHNER AG/SA
Kalberweidli 2
6214 Schenkon
Telefon 041 921 77 70
www.rohner-sursee.ch
info@rohner-sursee.ch

SPEZIALZYLINDER 5037

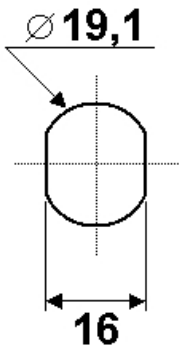

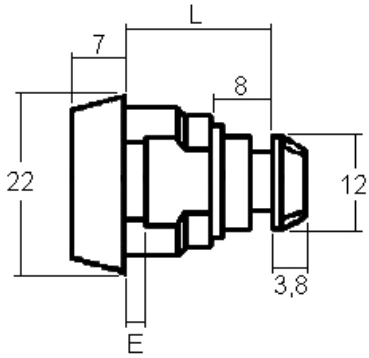

Schliessungen	Max. 200	**E = Material max.**	5mm
PP/Hauptschlüssel	nicht lieferbar	**L =**	19.5mm
Oberfläche	verchromt		
Für	AUTOMAXI / THULE / Dachträger		
Für	ATERA / MENABO		

Schliessweg

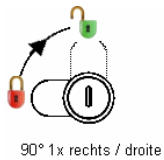

90° 1x abziehbar / retirable

ähnliche Produkte

5076

ROHNER AG/SA
Kalberweidli 2
6214 Schenkon
Telefon 041 921 77 70
www.rohner-sursee.ch
info@rohner-sursee.ch

SPEZIALZYLINDER 5066

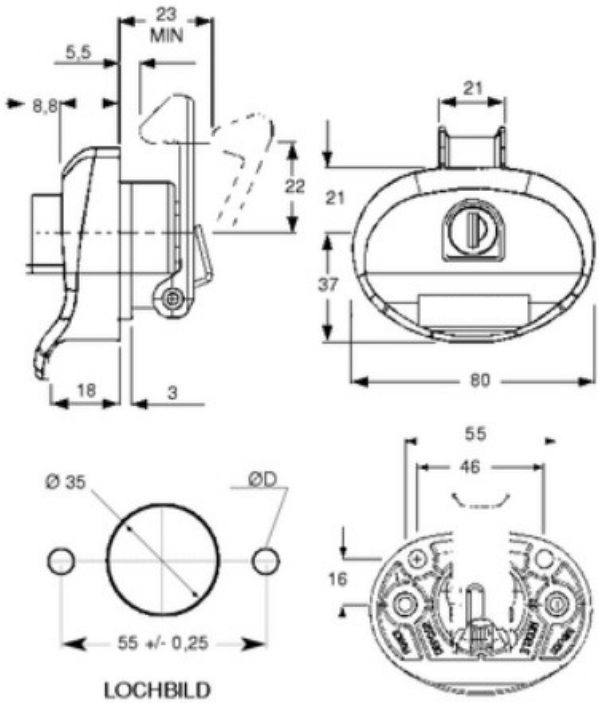

Schliessungen	Lager max. 20 (Werk max.200)		
PP/Hauptschlüssel	möglich		
Oberfläche	Kunststoff, schwarz		
Für	Dachbox Ultraplast Neumann Whale		

Riegel

Schliessweg

ähnliche Produkte

ROHNER AG/SA
Kalberweidli 2
6214 Schenkon
Telefon 041 921 77 70
www.rohner-sursee.ch
info@rohner-sursee.ch

-	-	5037	5076

ROHNER AG/SA
Kalberweidli 2
6214 Schenkon
Telefon 041 921 77 70
www.rohner-sursee.ch
info@rohner-sursee.ch

SPEZIALZYLINDER 14200-04

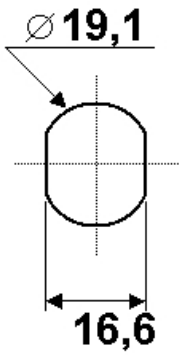

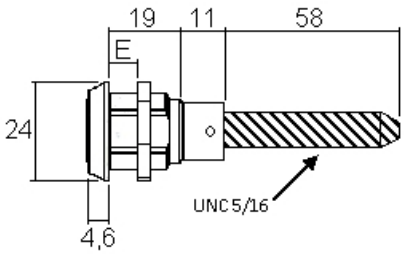

Schliessungen	Max. 200	**E = Material max.**	12mm
PP/Hauptschlüssel	möglich		
Oberfläche	verchromt		

Riegel	Schliessweg	ähnliche Produkte	
	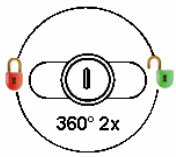		
-	360° 2x abziehbar / retirable	5017	25300-14